ALIN 4LED 1X150-SR

Kod Electriquo: 97727 Kod Kanlux: 27424

Dane techniczne:

- Puissance maximale [W] **max 58**
- Poignée **G13**
- Couleur **srebrny**
- Tension nominale [V] **220-240 AC**
- Source de lumière **T8 LED**
- diplôme de propriété intellectuelle **20**
- Matériau de l'abat-jour **tworzywo sztuczne**
- Matériau du boîtier **stop aluminium**
- Balance **2180g**
- Lieu d'application **wewnątrz**
- Carton collectif **1**
- Classe de protection contre les chocs électriques **I**
- Fréquence nominale [Hz] **50**
- Emplacement d'installation **do zawieszenia na suficie**
- Distance minimale de l'objet éclairé **0,5m**
- Le luminaire est adapté aux sources lumineuses des classes énergétiques **A++,A+,A**

info@elektriko.pl

- Source lumineuse incluse **nie**
- Source lumineuse remplaçable **tak**
- Hauteur [mm] **69**
- Plage de température ambiante à laquelle le produit peut être exposé [°C] **5÷25**
- Direction de l'éclairage du luminaire **dół**
- Largeur [mm] **60**
- Longueur [mm] **1540**
- Alimentation pour lampes fluorescentes LED T8 **jednostronne**
- Type d'abat-jour **matowy**
- Puissance maximale [W] **max 58**
- Poignée **G13**
- Couleur **srebrny**
- Tension nominale [V] **220-240 AC**
- Source de lumière **T8 LED**
- diplôme de propriété intellectuelle **20**
- Matériau de l'abat-jour **tworzywo sztuczne**
- Matériau du boîtier **stop aluminium**
- Balance **2180g**
- Lieu d'application **wewnątrz**
- Carton collectif **1**
- Classe de protection contre les chocs électriques **I**
- Fréquence nominale [Hz] **50**
- Emplacement d'installation **do zawieszenia na suficie**
- Distance minimale de l'objet éclairé **0,5m**
- Le luminaire est adapté aux sources lumineuses des classes énergétiques **A++,A+,A**
- Source lumineuse incluse **nie**
- Source lumineuse remplaçable **tak**
- Hauteur [mm] **69**
- Plage de température ambiante à laquelle le produit peut être exposé [°C] **5÷25**
- Direction de l'éclairage du luminaire **dół**
- Largeur [mm] **60**
- Longueur [mm] **1540**
- Alimentation pour lampes fluorescentes LED T8 **jednostronne**
- Type d'abat-jour **matowy**

Luminaire linéaire pour tubes LED T8 ALIN 4LED 1530mm

info@elektriko.pl

info@elektriko.pl

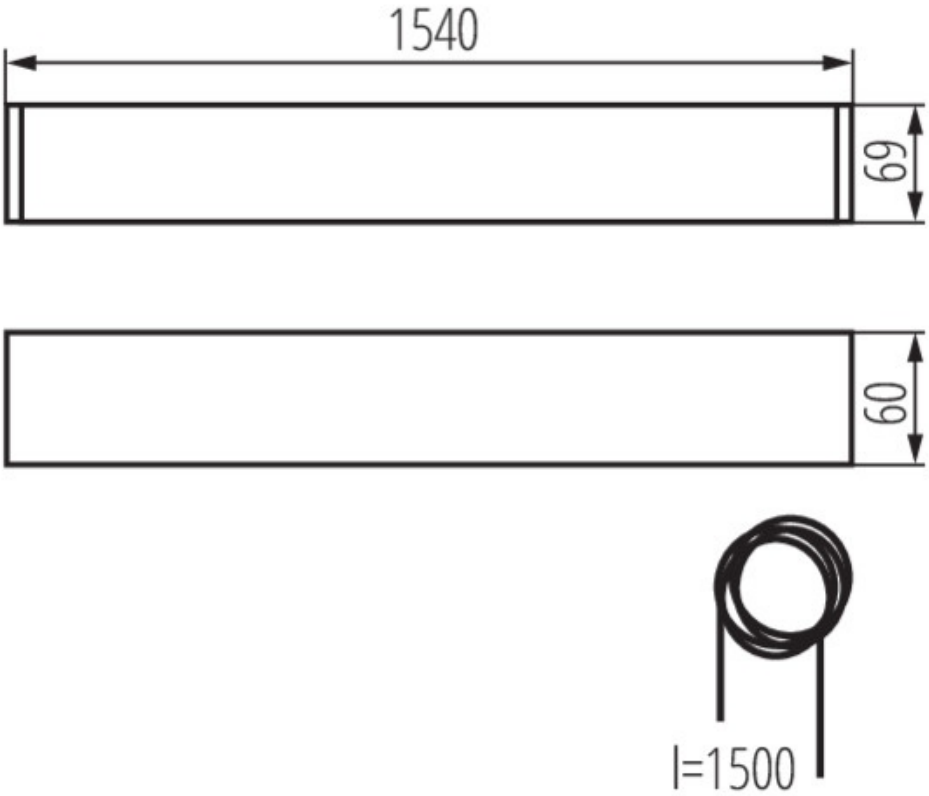

info@elektriko.pl