Anneau décoratif / Composant de cadre Elnis LB/h

Kod Electriquo: 97767 Kod Kanlux: 27810

Dane techniczne:

- Puissance maximale [W] **max 35**
- Poignée **Gx5,3/GU10**
- Couleur **czarny** / **złoty**
- Tension nominale [V] **12 AC; 12 DC; 220-240 AC**
- Source de lumière **MR16/PAR16**
- diplôme de propriété intellectuelle **20**
- Matériau du boîtier **stop aluminium**
- Balance **160g**
- Lieu d'application **wewnątrz**
- Carton collectif **50**
- Classe de protection contre les chocs électriques **II/III**
- Emplacement d'installation **do wbudowania w sufit**
- Distance minimale de l'objet éclairé **0,5m**
- Source lumineuse incluse **nie**

info@elektriko.pl

- Source lumineuse remplaçable **tak**
- Diamètre [mm] **98**
- Hauteur [mm] **44**
- Plage de température ambiante à laquelle le produit peut être exposé [°C] **5÷25**
- Réglage de l'angle du luminaire **brak**
- Taille du trou de montage [mm] **Ø70**
- Bague décorative sans cadre en céramique **czarny** / **złoty**
- Puissance maximale [W] **max 35**
- Poignée **Gx5,3**/**GU10**
- Couleur **czarny** / **złoty**
- Tension nominale [V] **12 AC; 12 DC; 220-240 AC**
- Source de lumière **MR16**/**PAR16**
- diplôme de propriété intellectuelle **20**
- Matériau du boîtier **stop aluminium**
- Balance **160g**
- Lieu d'application **wewnątrz**
- Carton collectif **50**
- Classe de protection contre les chocs électriques **II**/**III**
- Emplacement d'installation **do wbudowania w sufit**
- Distance minimale de l'objet éclairé **0,5m**
- Source lumineuse incluse **nie**
- Source lumineuse remplaçable **tak**
- Diamètre [mm] **98**
- Hauteur [mm] **44**
- Plage de température ambiante à laquelle le produit peut être exposé [°C] **5÷25**
- Réglage de l'angle du luminaire **brak**
- Taille du trou de montage [mm] **Ø70**
- Bague décorative sans cadre en céramique **czarny** / **złoty**

ELNIS L est un cadre composé de deux parties formant un tout. Il s'agit de la combinaison de deux éléments distincts : le corps (la partie principale) et le boîtier (la bague d'espacement), créant un ensemble parfaitement coordonné. La hauteur du boîtier de l'ELNIS L est de 25 mm. L'ELNIS L se caractérise par un look moderne et une finition de très haute qualité.

info@elektriko.pl

info@elektriko.pl

info@elektriko.pl

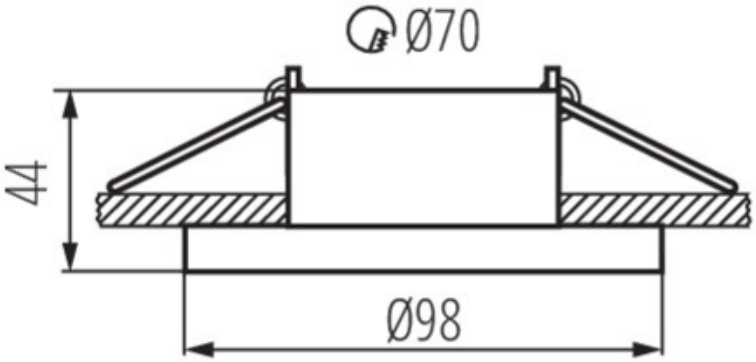

info@elektriko.pl