Panneau LED Bravo S 40w6060nw W

Kod Electriquo: 97783 Kod Kanlux: 28010

Dane techniczne:

- Flux lumineux [lm] **4000**
- Puissance maximale [W] **40**
- Température de couleur [K] **4000**
- Couleur claire **biała**
- Couleur **biały**
- diplôme de propriété intellectuelle **20**
- Matériau de l'abat-jour **tworzywo sztuczne**
- Matériau du boîtier **stal**
- Balance **2360g**
- Lieu d'application **wewnątrz**
- Carton collectif **6**
- Classe de protection contre les chocs électriques **III**
- Emplacement d'installation **do wbudowania w sufit**
- Distance minimale de l'objet éclairé **0,5m**
- Source lumineuse remplaçable **nie**
- Durabilité [h] **25000**

info@elektriko.pl

- Hauteur [mm] **11**
- Source lumineuse LED intégrée **4000**
- Angle du faisceau [°] **110**
- Nombre de cycles marche/arrêt **≥15000**
- Indice de rendu des couleurs Ra **≥80**
- Type de diode **LED SMD**
- Plage de température ambiante à laquelle le produit peut être exposé [°C] **5÷25**
- Longueur du câble [m] **0.05**
- Efficacité lumineuse de la lampe [lm/W] **100**
- Largeur [mm] **595**
- Longueur [mm] **595**
- Alimentation incluse **nie**
- Matériau du panneau/cadre **stop aluminium**
- Courant d'alimentation [mA] **1050**
- Type d'alimentation **stałoprądowy**
- CONDUCTEUR [index] **28026**
- Flux lumineux [lm] **4000**
- Puissance maximale [W] **40**
- Température de couleur [K] **4000**
- Couleur claire **biała**
- Couleur **biały**
- diplôme de propriété intellectuelle **20**
- Matériau de l'abat-jour **tworzywo sztuczne**
- Matériau du boîtier **stal**
- Balance **2360g**
- Lieu d'application **wewnątrz**
- Carton collectif **6**
- Classe de protection contre les chocs électriques **III**
- Emplacement d'installation **do wbudowania w sufit**
- Distance minimale de l'objet éclairé **0,5m**
- Source lumineuse remplaçable **nie**
- Durabilité [h] **25000**
- Hauteur [mm] **11**
- Source lumineuse LED intégrée **4000**
- Angle du faisceau [°] **110**
- Nombre de cycles marche/arrêt **≥15000**
- Indice de rendu des couleurs Ra **≥80**
- Type de diode **LED SMD**
- Plage de température ambiante à laquelle le produit peut être exposé [°C] **5÷25**
- Longueur du câble [m] **0.05**
- Efficacité lumineuse de la lampe [lm/W] **100**
- Largeur [mm] **595**
- Longueur [mm] **595**
- Alimentation incluse **nie**
- Matériau du panneau/cadre **stop aluminium**
- Courant d'alimentation [mA] **1050**
- Type d'alimentation **stałoprądowy**
- CONDUCTEUR [index] **28026**

Les panneaux Bevo S/SU sont composés de composants spécialement sélectionnés pour une plus grande satisfaction d'utilisation. Un cadre en aluminium, des diodes LED spécialement sélectionnées, un réflecteur et un diffuseur diffusant la lumière ne sont que quelques-uns des avantages des panneaux BRAVO LED S/SU. Un autre avantage de ces panneaux est leur rendement lumineux élevé (100 lm/W). Ils ne sont pas fournis avec une alimentation.

info@elektriko.pl

info@elektriko.pl

info@elektriko.pl

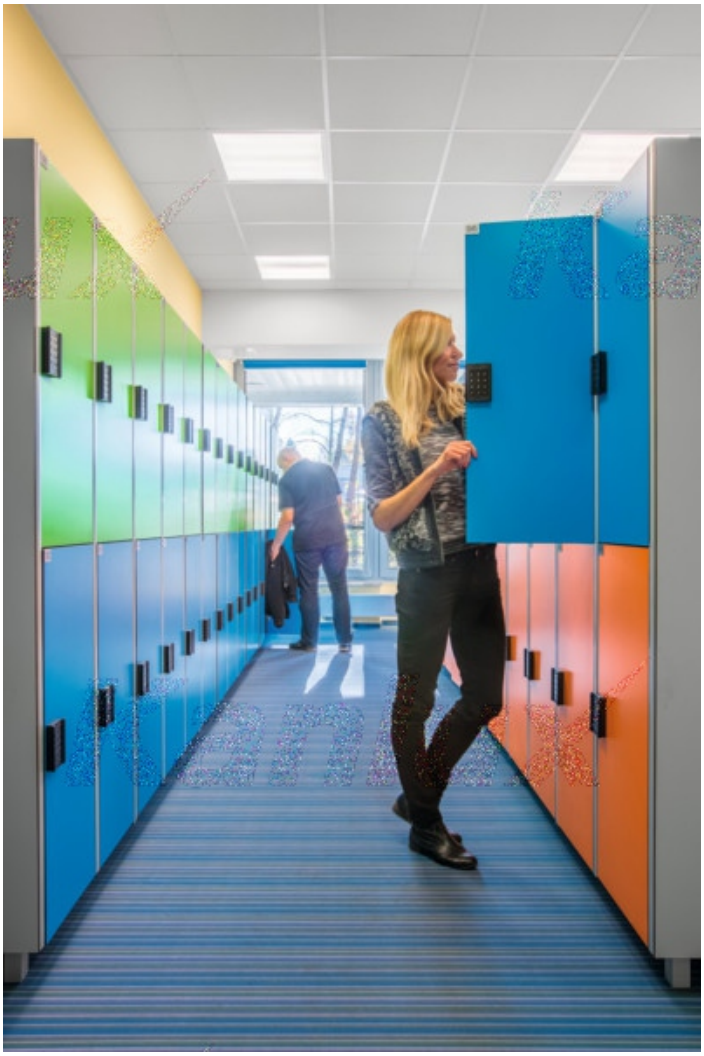

info@elektriko.pl

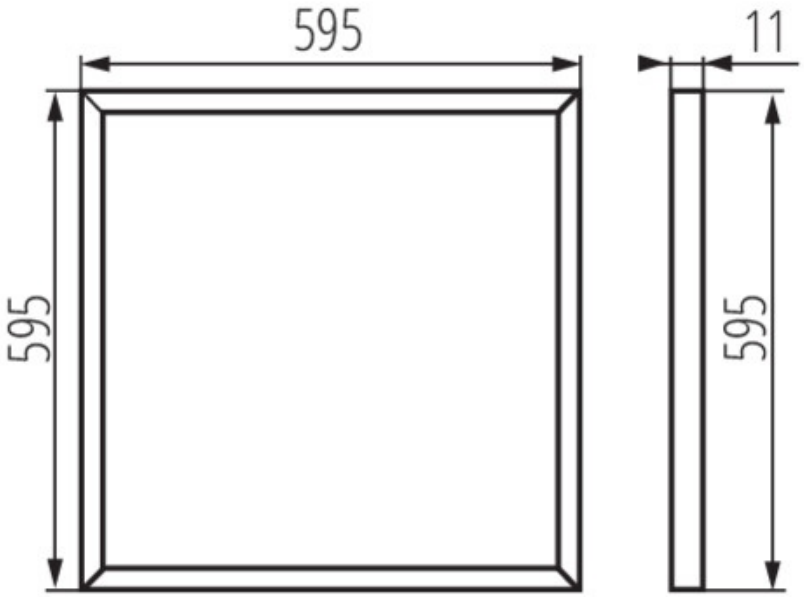

info@elektriko.pl