Luminaire LED anti-poussière FT1200 26W-840-RYF

Kod Electriquo: 97882 Kod Kanlux: 28687



Dane techniczne:

- Flux lumineux [lm] **3900**
- Puissance maximale [W] **26**
- Température de couleur [K] **4000**
- Couleur claire **biała**
- Couleur **szary**
- Tension nominale [V] **220-240 AC**
- diplôme de propriété intellectuelle **65**
- Matériau de l'abat-jour **PC**
- Matériau du boîtier **PC**
- Balance **1415g**
- Lieu d'application **wewnątrz i na zewnątrz**
- Carton collectif **1**
- Classe de protection contre les chocs électriques **I**
- Fréquence nominale [Hz] **50**

info@elektriko.pl

- Emplacement d'installation **do nadbudowania na ścianie, do nadbudowania na suficie**
- Distance minimale de l'objet éclairé **0,5m**
- Source lumineuse remplaçable **nie**
- Durabilité [h] **50000**
- Hauteur [mm] **70**
- Source lumineuse LED intégrée **3900**
- Angle du faisceau [°] **X115/Y105**
- Nombre de cycles marche/arrêt **≥30000**
- Indice de rendu des couleurs Ra **≥80**
- Type de diode **LED SMD**
- Possibilité de coopération avec un variateur **nie**
- Plage de température ambiante à laquelle le produit peut être exposé [°C] **-25÷35**
- Certificat IK **08**
- Efficacité lumineuse de la lampe [lm/W] **150**
- Largeur [mm] **80**
- Longueur [mm] **1180**
- Possibilité de connecter les luminaires via **10**
- Type d'abat-jour **ryflowany**
- Facteur de maintien du flux lumineux à la fin de la durée de vie nominale **L90B10**
- Flux lumineux [lm] **3900**
- Puissance maximale [W] **26**
- Température de couleur [K] **4000**
- Couleur claire **biała**
- Couleur **szary**
- Tension nominale [V] **220-240 AC**
- diplôme de propriété intellectuelle **65**
- Matériau de l'abat-jour **PC**
- Matériau du boîtier **PC**
- Balance **1415g**
- Lieu d'application **wewnątrz i na zewnątrz**
- Carton collectif **1**
- Classe de protection contre les chocs électriques **I**
- Fréquence nominale [Hz] **50**

- Emplacement d'installation **do nadbudowania na ścianie, do nadbudowania na suficie**
- Distance minimale de l'objet éclairé **0,5m**
- Source lumineuse remplaçable **nie**
- Durabilité [h] **50000**
- Hauteur [mm] **70**
- Source lumineuse LED intégrée **3900**
- Angle du faisceau [°] **X115/Y105**
- Nombre de cycles marche/arrêt **≥30000**
- Indice de rendu des couleurs Ra **≥80**
- Type de diode **LED SMD**
- Possibilité de coopération avec un variateur **nie**
- Plage de température ambiante à laquelle le produit peut être exposé [°C] **-25÷35**
- Certificat IK **08**
- Efficacité lumineuse de la lampe [lm/W] **150**
- Largeur [mm] **80**
- Longueur [mm] **1180**
- Possibilité de connecter les luminaires via **10**
- Type d'abat-jour **ryflowany**
- Facteur de maintien du flux lumineux à la fin de la durée de vie nominale **L90B10**

Luminaire LED Furio LED 26W 1180mm anti-poussière

info@elektriko.pl

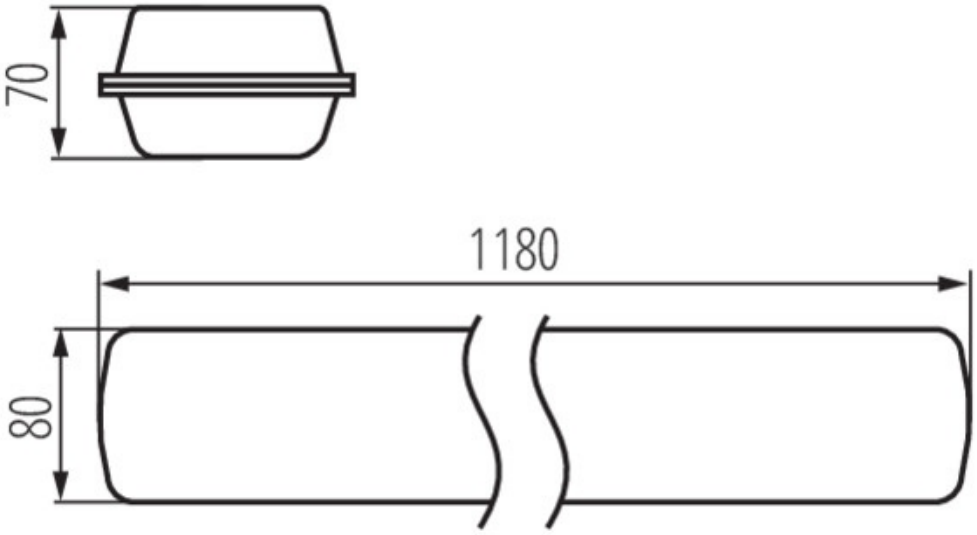

info@elektriko.pl