Luminaire de jardin avec source lumineuse remplaçable VADRA 21L-UP SE

Kod Electriquo: 97951 Kod Kanlux: 29011

Dane techniczne:

- Puissance maximale [W] **max 11**
- Poignée **E27**
- Couleur **antracyt**
- Tension nominale [V] **220-240 AC**
- Source de lumière **GLS/CFL/LED**
- diplôme de propriété intellectuelle **44**
- Matériau de l'abat-jour **tworzywo sztuczne**
- Matériau du boîtier **stop aluminium**
- Balance **544g**
- Lieu d'application **wewnątrz i na zewnątrz**
- Carton collectif **8**
- Fréquence nominale [Hz] **50/60**
- Hauteur [mm] **210**
- Largeur [mm] **111**

info@elektriko.pl

- Longueur [mm] **82**
- Puissance maximale [W] **max 11**
- Poignée **E27**
- Couleur **antracyt**
- Tension nominale [V] **220-240 AC**
- Source de lumière **GLS/CFL/LED**
- diplôme de propriété intellectuelle **44**
- Matériau de l'abat-jour **tworzywo sztuczne**
- Matériau du boîtier **stop aluminium**
- Balance **544g**
- Lieu d'application **wewnątrz i na zewnątrz**
- Carton collectif **8**
- Fréquence nominale [Hz] **50/60**
- Hauteur [mm] **210**
- Largeur [mm] **111**
- Longueur [mm] **82**

Les luminaires extérieurs Varda sont conçus pour être fixés au mur (appliques murales) ou sur une surface solide (poteaux). Varda propose des sources lumineuses remplaçables, permettant de choisir la couleur et l'intensité de l'éclairage de votre maison.

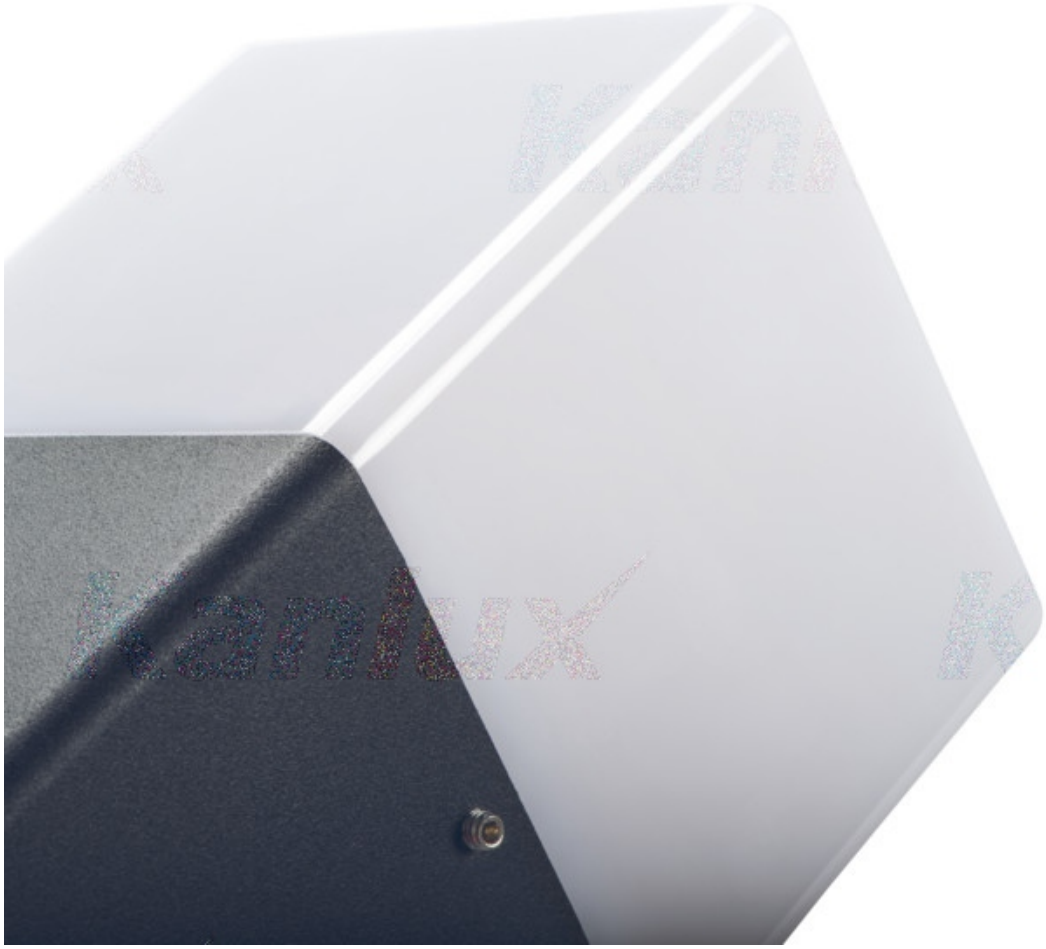

info@elektriko.pl

info@elektriko.pl

info@elektriko.pl

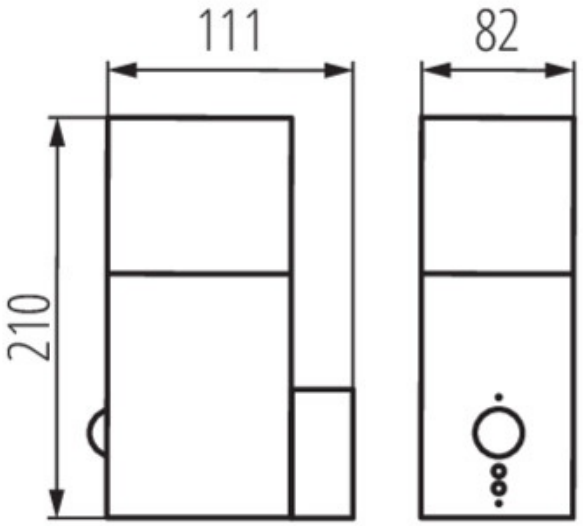

info@elektriko.pl