Anneau lumineux spot Noms de DSO-W

Kod Electriquo: 97956 Kod Kanlux: 29031

Dane techniczne:

- Puissance maximale [W] **max 35**
- Poignée **Gx5,3/GU10**
- Couleur **biały mat**
- Tension nominale [V] **12 AC; 12 DC; 220-240 AC**
- Source de lumière **MR16/PAR16**
- diplôme de propriété intellectuelle **20**
- Matériau du boîtier **tworzywo sztuczne,stop aluminium**
- Balance **120g**
- Lieu d'application **wewnątrz**
- Carton collectif **50**
- Classe de protection contre les chocs électriques **II/III**
- Emplacement d'installation **do wbudowania w sufit**
- Distance minimale de l'objet éclairé **0,5m**
- Source lumineuse incluse **nie**
- Source lumineuse remplaçable **tak**
- Diamètre [mm] **102**

info@elektriko.pl

- Hauteur [mm] **53**
- Plage de température ambiante à laquelle le produit peut être exposé [°C] **5÷25**
- Réglage de l'angle du luminaire **brak**
- Taille du trou de montage [mm] **Ø90**
- Bague décorative sans cadre en céramique **biały mat**
- Puissance maximale [W] **max 35**
- Poignée **Gx5,3/GU10**
- Couleur **biały mat**
- Tension nominale [V] **12 AC; 12 DC; 220-240 AC**
- Source de lumière **MR16/PAR16**
- diplôme de propriété intellectuelle **20**
- Matériau du boîtier **tworzywo sztuczne,stop aluminium**
- Balance **120g**
- Lieu d'application **wewnątrz**
- Carton collectif **50**
- Classe de protection contre les chocs électriques **II/III**
- Emplacement d'installation **do wbudowania w sufit**
- Distance minimale de l'objet éclairé **0,5m**
- Source lumineuse incluse **nie**
- Source lumineuse remplaçable **tak**
- Diamètre [mm] **102**
- Hauteur [mm] **53**
- Plage de température ambiante à laquelle le produit peut être exposé [°C] **5÷25**
- Réglage de l'angle du luminaire **brak**
- Taille du trou de montage [mm] **Ø90**
- Bague décorative sans cadre en céramique **biały mat**

Imines est un luminaire unique avec un effet lumineux surprenant : lorsque vous allumez la lumière, vous obtenez un anneau lumineux décoratif supplémentaire.

info@elektriko.pl

info@elektriko.pl

info@elektriko.pl

info@elektriko.pl

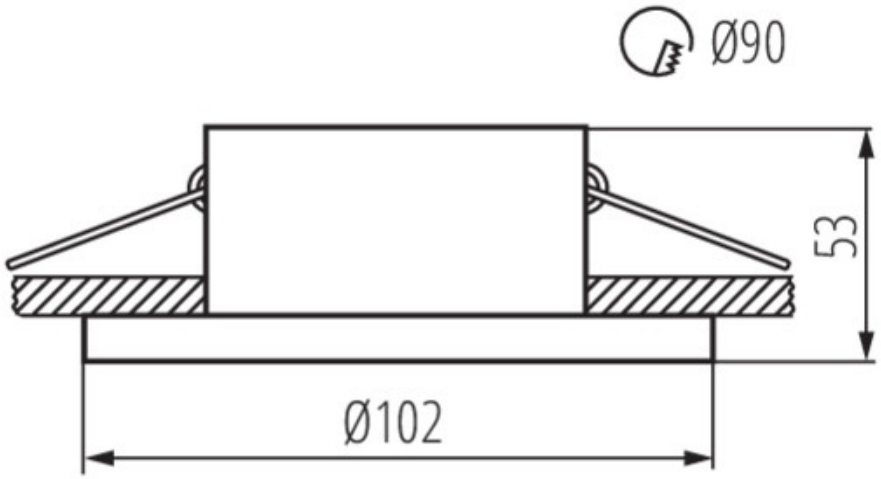

info@elektriko.pl