Applique et plafonnier Laurin EL-2I W

Kod Electriquo: 97979 Kod Kanlux: 29122

Dane techniczne:

- Puissance maximale [W] **2 x max 35**
- Poignée **GU10**
- Couleur **biały**
- Tension nominale [V] **220-240 AC**
- Source de lumière **PAR16**
- diplôme de propriété intellectuelle **20**
- Matériau du boîtier **stop aluminium**
- Balance **510g**
- Lieu d'application **wewnątrz**
- Carton collectif **10**
- Classe de protection contre les chocs électriques **I**
- Fréquence nominale [Hz] **50/60**
- Emplacement d'installation **do nadbudowania na ścianie|do nadbudowania na suficie**
- Distance minimale de l'objet éclairé **0,5m**
- Le luminaire est adapté aux sources lumineuses des classes énergétiques **A++,A+,A,B,C,D,E**
- Source lumineuse incluse **nie**

info@elektriko.pl

- Source lumineuse remplaçable **tak**
- Hauteur [mm] **108**
- Plage de température ambiante à laquelle le produit peut être exposé [°C] **5÷25**
- Largeur [mm] **70**
- Longueur [mm] **220**
- Fixation mobile verticalement [°] **90**
- Fixation mobile horizontale [°] **310**
- Puissance maximale [W] **2 x max 35**
- Poignée **GU10**
- Couleur **biały**
- Tension nominale [V] **220-240 AC**
- Source de lumière **PAR16**
- diplôme de propriété intellectuelle **20**
- Matériau du boîtier **stop aluminium**
- Balance **510g**
- Lieu d'application **wewnątrz**
- Carton collectif **10**
- Classe de protection contre les chocs électriques **I**
- Fréquence nominale [Hz] **50/60**
- Emplacement d'installation **do nadbudowania na ścianie|do nadbudowania na suficie**
- Distance minimale de l'objet éclairé **0,5m**
- Le luminaire est adapté aux sources lumineuses des classes énergétiques **A++,A+,A,B,C,D,E**
- Source lumineuse incluse **nie**

- Source lumineuse remplaçable **tak**
- Hauteur [mm] **108**
- Plage de température ambiante à laquelle le produit peut être exposé [°C] **5÷25**
- Largeur [mm] **70**
- Longueur [mm] **220**
- Fixation mobile verticalement [°] **90**
- Fixation mobile horizontale [°] **310**

Spoty Laurin propose une vaste sélection de plafonniers et d'appliques orientables. Leur design simple et minimaliste s'intègre parfaitement dans de nombreuses pièces de votre maison. Le réglage libre de l'orientation du faisceau lumineux est un atout supplémentaire de ces luminaires.

info@elektriko.pl

info@elektriko.pl

info@elektriko.pl

info@elektriko.pl

info@elektriko.pl

info@elektriko.pl

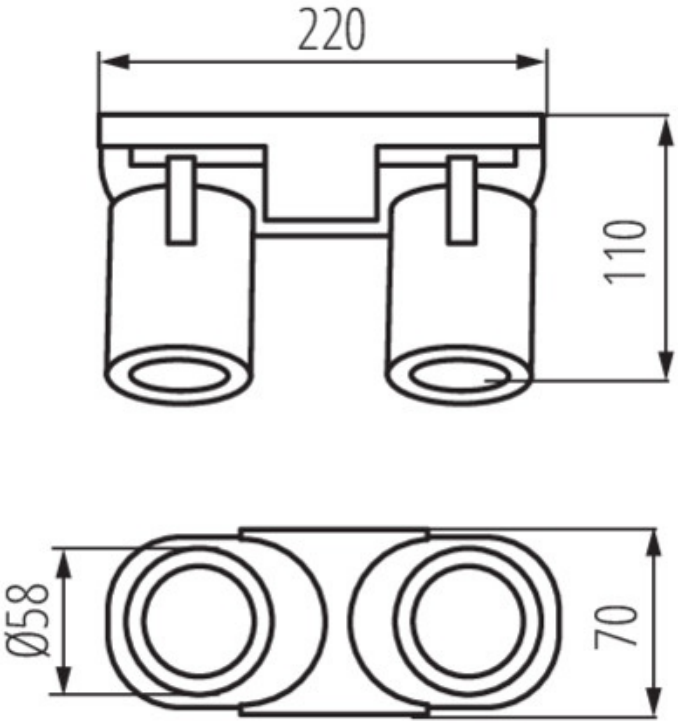

info@elektriko.pl