Anneau lumineux spot Simen DSO G/W

Kod Electriquo: 97999 Kod Kanlux: 29142

Dane techniczne:

- Puissance maximale [W] **max 35**
- Poignée **Gx5,3/GU10**
- Couleur **złoty** / **biały**
- Tension nominale [V] **12 AC; 12 DC; 220-240 AC**
- Source de lumière **MR16/PAR16**
- diplôme de propriété intellectuelle **20**
- Matériau du boîtier **stop aluminium**
- Balance **80g**
- Lieu d'application **wewnątrz**
- Carton collectif **100**
- Classe de protection contre les chocs électriques **II/III**
- Emplacement d'installation **do wbudowania w sufit**
- Distance minimale de l'objet éclairé **0,5m**
- Source lumineuse incluse **nie**
- Source lumineuse remplaçable **tak**
- Diamètre [mm] **75**

info@elektriko.pl

- Hauteur [mm] **42**
- Plage de température ambiante à laquelle le produit peut être exposé [°C] **5÷25**
- Réglage de l'angle du luminaire **brak**
- Taille du trou de montage [mm] **Ø68**
- Bague décorative sans cadre en céramique **złoty** / **biały**
- Puissance maximale [W] **max 35**
- Poignée **Gx5,3**/**GU10**
- Couleur **złoty** / **biały**
- Tension nominale [V] **12 AC; 12 DC; 220-240 AC**
- Source de lumière **MR16**/**PAR16**
- diplôme de propriété intellectuelle **20**
- Matériau du boîtier **stop aluminium**
- Balance **80g**
- Lieu d'application **wewnątrz**
- Carton collectif **100**
- Classe de protection contre les chocs électriques **II**/**III**
- Emplacement d'installation **do wbudowania w sufit**
- Distance minimale de l'objet éclairé **0,5m**
- Source lumineuse incluse **nie**
- Source lumineuse remplaçable **tak**
- Diamètre [mm] **75**
- Hauteur [mm] **42**
- Plage de température ambiante à laquelle le produit peut être exposé [°C] **5÷25**
- Réglage de l'angle du luminaire **brak**
- Taille du trou de montage [mm] **Ø68**
- Bague décorative sans cadre en céramique **złoty** / **biały**

Simen DSO est un luminaire composé de deux parties : un anneau et un corps. Nous proposons des ensembles de couleurs fixes, noir et blanc classiques, ou des luminaires avec des éléments argentés et dorés, que vous pouvez assortir à votre intérieur et qui deviendront ainsi un élément décoratif visible. Vous pouvez également remplacer vous-même les éléments de vos ensembles de luminaires DSO existants.

info@elektriko.pl

info@elektriko.pl

info@elektriko.pl

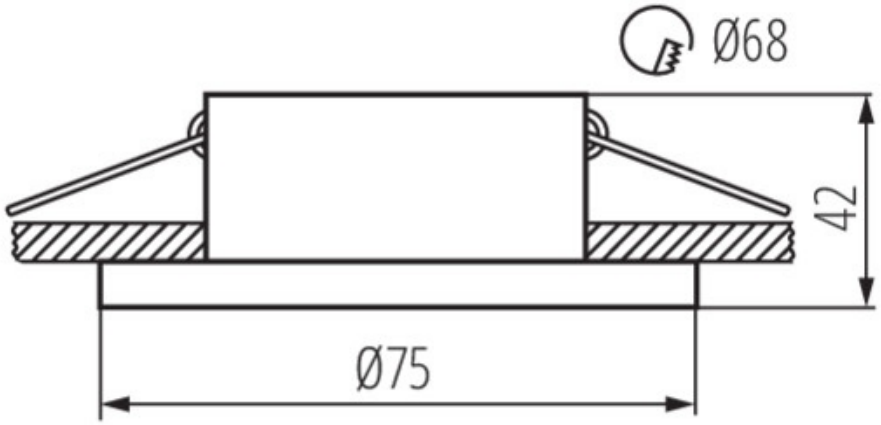

info@elektriko.pl