Anneau lumineux spot Govik DSO-B

Kod Electriquo: 98021 Kod Kanlux: 29236

Dane techniczne:

- Puissance maximale [W] **max 10**
- Poignée **Gx5,3/GU10**
- Couleur **czarny**
- Tension nominale [V] **12 AC; 12 DC; 220-240 AC**
- Source de lumière **MR16/PAR16**
- diplôme de propriété intellectuelle **20**
- Matériau du boîtier **stop aluminium**
- Balance **130g**
- Lieu d'application **wewnątrz**
- Carton collectif **50**
- Classe de protection contre les chocs électriques **II/III**
- Emplacement d'installation **do wbudowania w sufit**
- Distance minimale de l'objet éclairé **0,5m**
- Source lumineuse incluse **nie**
- Source lumineuse remplaçable **tak**
- Diamètre [mm] **80**

info@elektriko.pl

- Hauteur [mm] **60**
- Plage de température ambiante à laquelle le produit peut être exposé [°C] **5÷25**
- Réglage de l'angle du luminaire **brak**
- Taille du trou de montage [mm] **Ø67**
- Bague décorative sans cadre en céramique **czarny**
- Puissance maximale [W] **max 10**
- Poignée **Gx5,3/GU10**
- Couleur **czarny**
- Tension nominale [V] **12 AC; 12 DC; 220-240 AC**
- Source de lumière **MR16/PAR16**
- diplôme de propriété intellectuelle **20**
- Matériau du boîtier **stop aluminium**
- Balance **130g**
- Lieu d'application **wewnątrz**
- Carton collectif **50**
- Classe de protection contre les chocs électriques **II/III**
- Emplacement d'installation **do wbudowania w sufit**
- Distance minimale de l'objet éclairé **0,5m**
- Source lumineuse incluse **nie**
- Source lumineuse remplaçable **tak**
- Diamètre [mm] **80**
- Hauteur [mm] **60**
- Plage de température ambiante à laquelle le produit peut être exposé [°C] **5÷25**
- Réglage de l'angle du luminaire **brak**
- Taille du trou de montage [mm] **Ø67**
- Bague décorative sans cadre en céramique **czarny**

Un nouveau luminaire encastré au design unique. L'utilisation d'un abat-jour en acrylique mat diffuse la lumière et rend la source lumineuse invisible. Le luminaire ressemble à un montage en surface miniature.

info@elektriko.pl

info@elektriko.pl

info@elektriko.pl

info@elektriko.pl

info@elektriko.pl

info@elektriko.pl

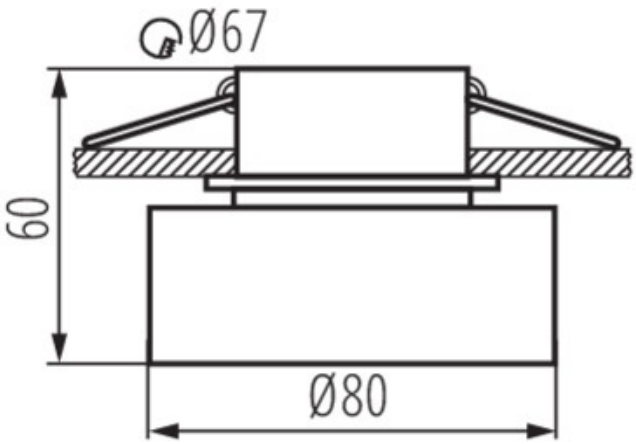

info@elektriko.pl