Luminaire downlight Arel LED JUSQU'À 10W-WW

Kod Electriquo: 98046 Kod Kanlux: 29585

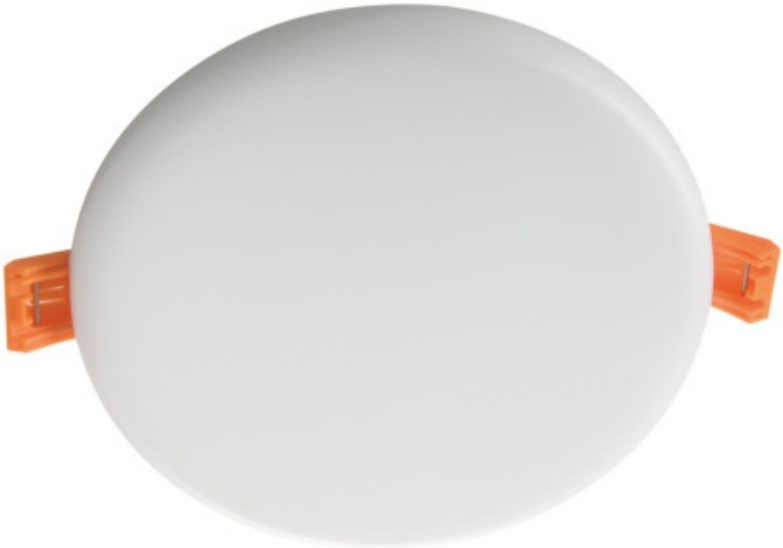

Dane techniczne:

- Flux lumineux [lm] **890**
- Puissance maximale [W] **10**
- Température de couleur [K] **3000**
- Couleur claire **ciepłobiała**
- Couleur **biały**
- Tension nominale [V] **220-240 AC**
- diplôme de propriété intellectuelle **65/20**
- Matériau de l'abat-jour **PMMA**
- Matériau du boîtier **stop aluminium**
- Balance **154g**
- Lieu d'application **wewnątrz**
- Carton collectif **100**
- Classe de protection contre les chocs électriques **II**
- Fréquence nominale [Hz] **50**

info@elektriko.pl

- Emplacement d'installation **do wbudowania w sufit**
- Distance minimale de l'objet éclairé **0,5m**
- Source lumineuse remplaçable **nie**
- Durabilité [h] **30000**
- Diamètre [mm] **126**
- Hauteur [mm] **23**
- Source lumineuse LED intégrée **890**
- Angle du faisceau [°] **120**
- Nombre de cycles marche/arrêt **≥15000**
- Indice de rendu des couleurs Ra **≥80**
- Type de diode **LED SMD**
- Possibilité de coopération avec un variateur **nie**
- Plage de température ambiante à laquelle le produit peut être exposé [°C] **5÷25**
- Efficacité lumineuse de la lampe [lm/W] **89**
- Taille du trou de montage [mm] **Ø110**
- Flux lumineux [lm] **890**
- Puissance maximale [W] **10**
- Température de couleur [K] **3000**
- Couleur claire **ciepłobiała**
- Couleur **biały**
- Tension nominale [V] **220-240 AC**
- diplôme de propriété intellectuelle **65/20**
- Matériau de l'abat-jour **PMMA**
- Matériau du boîtier **stop aluminium**
- Balance **154g**
- Lieu d'application **wewnątrz**
- Carton collectif **100**
- Classe de protection contre les chocs électriques **II**
- Fréquence nominale [Hz] **50**

- Emplacement d'installation **do wbudowania w sufit**
- Distance minimale de l'objet éclairé **0,5m**
- Source lumineuse remplaçable **nie**
- Durabilité [h] **30000**
- Diamètre [mm] **126**
- Hauteur [mm] **23**
- Source lumineuse LED intégrée **890**
- Angle du faisceau [°] **120**
- Nombre de cycles marche/arrêt **≥15000**
- Indice de rendu des couleurs Ra **≥80**
- Type de diode **LED SMD**
- Possibilité de coopération avec un variateur **nie**
- Plage de température ambiante à laquelle le produit peut être exposé [°C] **5÷25**
- Efficacité lumineuse de la lampe [lm/W] **89**
- Taille du trou de montage [mm] **Ø110**

Arctrur LED est une nouvelle gamme de downlights sans cadre. Son indice d'étanchéité IP65/20 élevé et son design unique, simple et surprenant à la fois lui permettent de s'intégrer dans tous les intérieurs. Grâce à sa construction unique, le panneau ne mesure que 9 mm d'épaisseur, ce qui en fait le panneau le plus fin du marché.

info@elektriko.pl

info@elektriko.pl

info@elektriko.pl

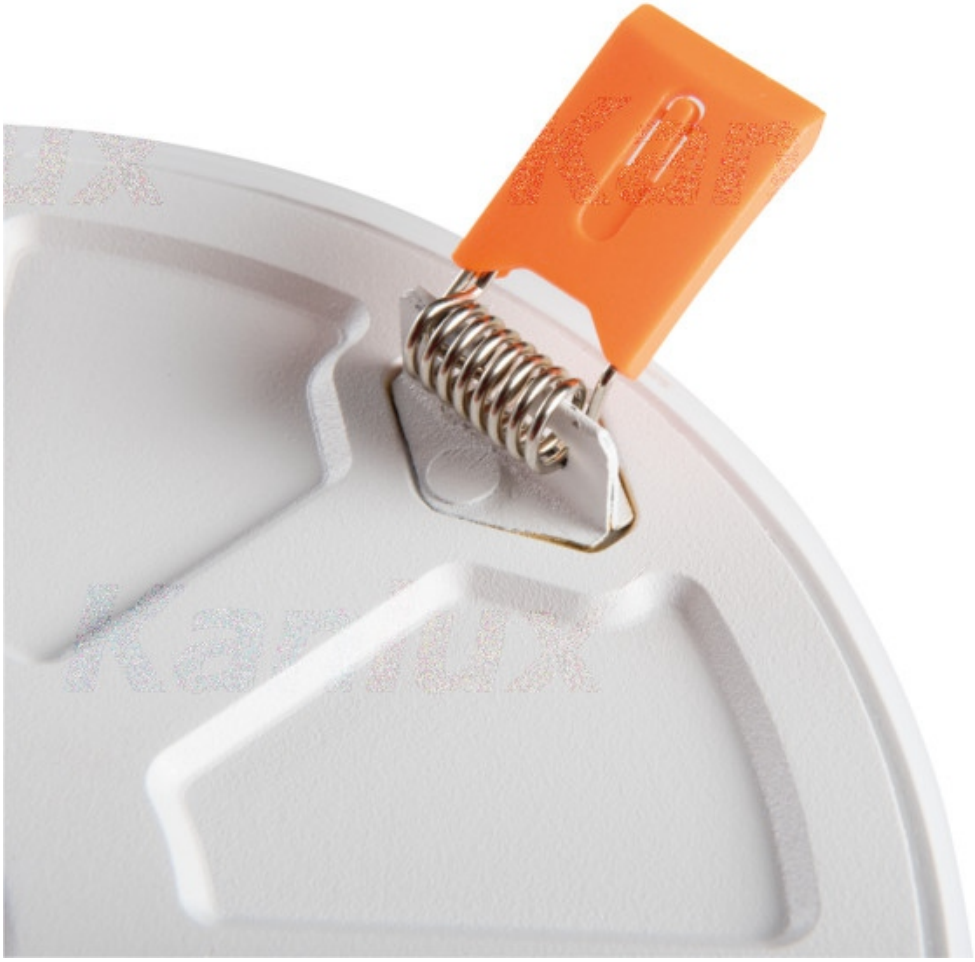

info@elektriko.pl

info@elektriko.pl

info@elektriko.pl

info@elektriko.pl

info@elektriko.pl

info@elektriko.pl

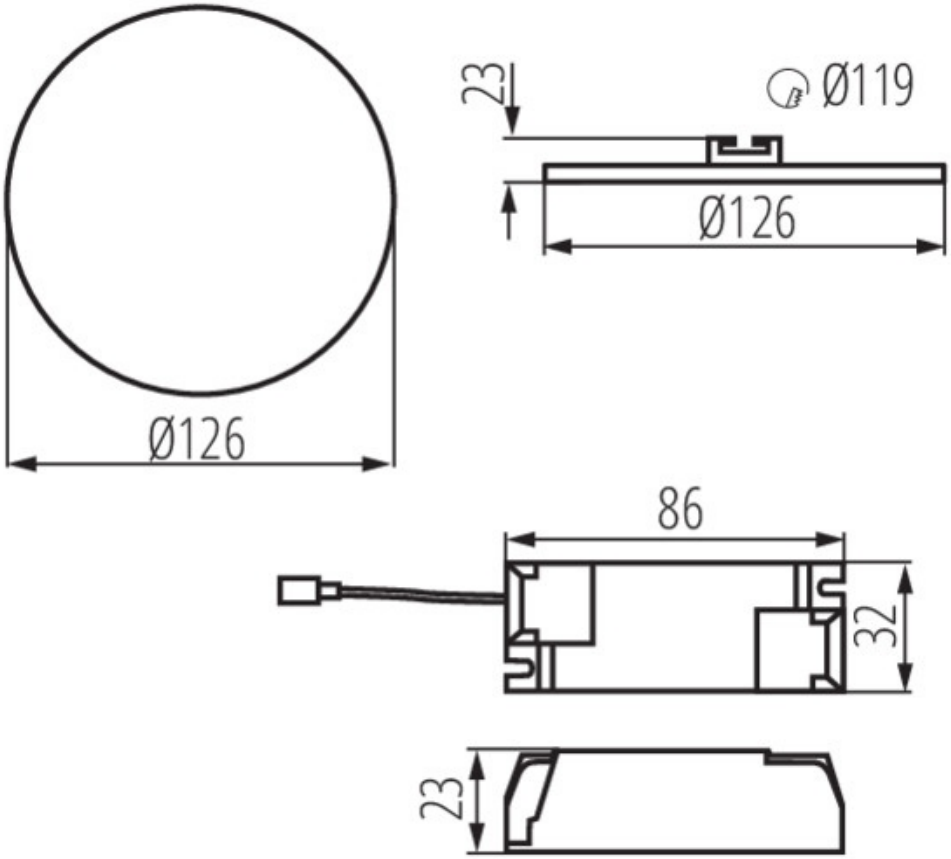

info@elektriko.pl