Luminaire de façade Lart EL-260-GR

Kod Electriquo: 98115 Kod Kanlux: 29833

Dane techniczne:

- Puissance maximale [W] **2x max 60**
- Poignée **E27**
- Couleur **antracyt**
- Tension nominale [V] **220-240 AC**
- Source de lumière **GLS/CFL/LED**
- diplôme de propriété intellectuelle **54**
- Matériau de l'abat-jour **szkło**
- Matériau du boîtier **stop aluminium**
- Balance **1422g**
- Lieu d'application **wewnątrz i na zewnątrz**
- Carton collectif **12**
- Classe de protection contre les chocs électriques **I**
- Fréquence nominale [Hz] **50**
- Emplacement d'installation **do nadbudowania na ścianie**
- Distance minimale de l'objet éclairé **0,5m**
- Le luminaire est adapté aux sources lumineuses des classes énergétiques **A++,A+,A,B,C,D,E**

info@elektriko.pl

- Source lumineuse incluse **nie**
- Source lumineuse remplaçable **tak**
- Matériau en verre de protection **szkło**
- Hauteur [mm] **300**
- Possibilité de coopération avec un variateur **nie**
- Plage de température ambiante à laquelle le produit peut être exposé [°C] **-20÷35**
- Direction de l'éclairage du luminaire **góra i dół**
- Largeur [mm] **180**
- Longueur [mm] **110**
- Matériau du panneau/cadre **stop aluminium**
- Matériau de base du cadre **stop aluminium**
- RAL **7016**
- Puissance maximale [W] **2x max 60**
- Poignée **E27**
- Couleur **antracyt**
- Tension nominale [V] **220-240 AC**
- Source de lumière **GLS/CFL/LED**
- diplôme de propriété intellectuelle **54**
- Matériau de l'abat-jour **szkło**
- Matériau du boîtier **stop aluminium**
- Balance **1422g**
- Lieu d'application **wewnątrz i na zewnątrz**
- Carton collectif **12**
- Classe de protection contre les chocs électriques **I**
- Fréquence nominale [Hz] **50**
- Emplacement d'installation **do nadbudowania na ścianie**
- Distance minimale de l'objet éclairé **0,5m**
- Le luminaire est adapté aux sources lumineuses des classes énergétiques **A++,A+,A,B,C,D,E**
- Source lumineuse incluse **nie**
- Source lumineuse remplaçable **tak**
- Matériau en verre de protection **szkło**
- Hauteur [mm] **300**
- Possibilité de coopération avec un variateur **nie**
- Plage de température ambiante à laquelle le produit peut être exposé [°C] **-20÷35**
- Direction de l'éclairage du luminaire **góra i dół**
- Largeur [mm] **180**
- Longueur [mm] **110**
- Matériau du panneau/cadre **stop aluminium**
- Matériau de base du cadre **stop aluminium**
- RAL **7016**

La série de luminaires de façade Lart est une ligne à la fois brute et classique, dotée d'un boîtier en aluminium. La surface extérieure du luminaire est de couleur anthracite. Les luminaires Lart sont parfaits, seuls ou en combinaison avec plusieurs luminaires. Ils créent ou complètent subtilement des agencements lumineux sur les terrasses ou les façades de bâtiments.

info@elektriko.pl

info@elektriko.pl

info@elektriko.pl

info@elektriko.pl

info@elektriko.pl

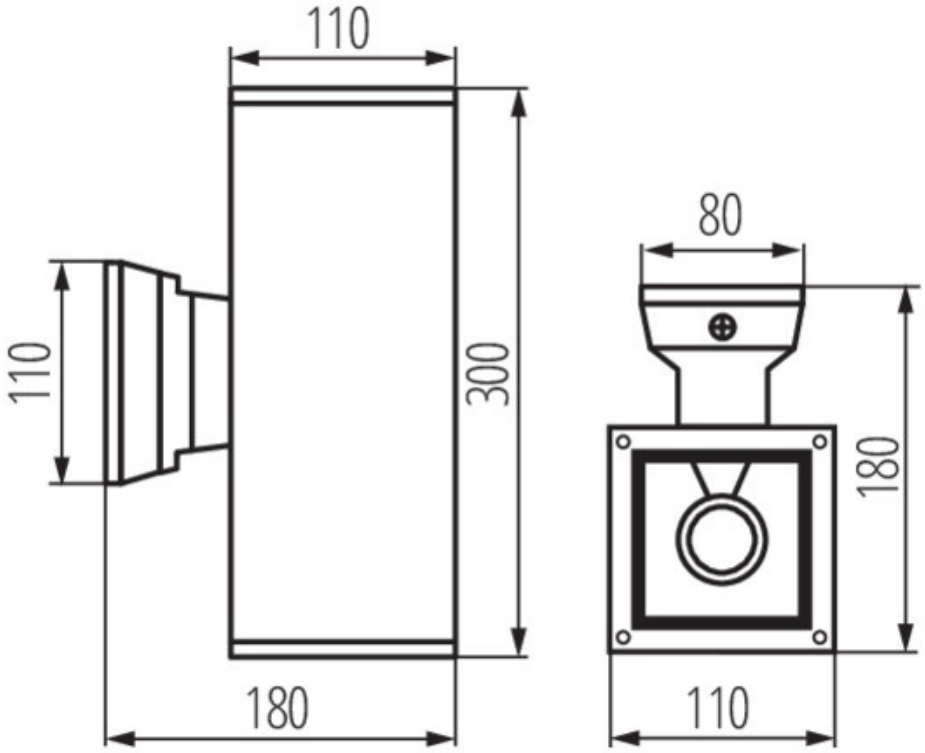

info@elektriko.pl