Plafonnier scellé Marin CT-S80-W

Kod Electriquo: 98224 Kod Kanlux: 32500

Dane techniczne:

- Puissance maximale [W] **max 35**
- Poignée **Gx5,3**
- Couleur **biały**
- Tension nominale [V] **12 AC; 12 DC**
- Source de lumière **MR16**
- diplôme de propriété intellectuelle **44/20**
- Matériau du boîtier **stal**
- Balance **100g**
- Lieu d'application **wewnątrz i na zewnątrz**
- Carton collectif **50**
- Classe de protection contre les chocs électriques **III**
- Emplacement d'installation **do wbudowania w sufit**
- Distance minimale de l'objet éclairé **0,5m**
- Le luminaire est adapté aux sources lumineuses des classes énergétiques **A++,A+,A,B,C,D,E**
- Source lumineuse incluse **nie**
- Source lumineuse remplaçable **tak**

info@elektriko.pl

- Diamètre [mm] **85**
- Hauteur [mm] **37**
- Longueur du câble [m] **0.12**
- Réglage de l'angle du luminaire **brak**
- Taille du trou de montage [mm] **Ø60-62**
- Puissance maximale [W] **max 35**
- Poignée **Gx5,3**
- Couleur **biały**
- Tension nominale [V] **12 AC; 12 DC**
- Source de lumière **MR16**
- diplôme de propriété intellectuelle **44/20**
- Matériau du boîtier **stal**
- Balance **100g**
- Lieu d'application **wewnątrz i na zewnątrz**
- Carton collectif **50**
- Classe de protection contre les chocs électriques **III**
- Emplacement d'installation **do wbudowania w sufit**
- Distance minimale de l'objet éclairé **0,5m**
- Le luminaire est adapté aux sources lumineuses des classes énergétiques **A++,A+,A,B,C,D,E**
- Source lumineuse incluse **nie**
- Source lumineuse remplaçable **tak**
- Diamètre [mm] **85**
- Hauteur [mm] **37**
- Longueur du câble [m] **0.12**
- Réglage de l'angle du luminaire **brak**
- Taille du trou de montage [mm] **Ø60-62**

Marin est un petit plafonnier étanche qui peut être utilisé dans les endroits très humides. Vous pouvez facilement le placer dans la salle de bain, au-dessus du miroir, dans la cuisine ou dans la buanderie.

info@elektriko.pl

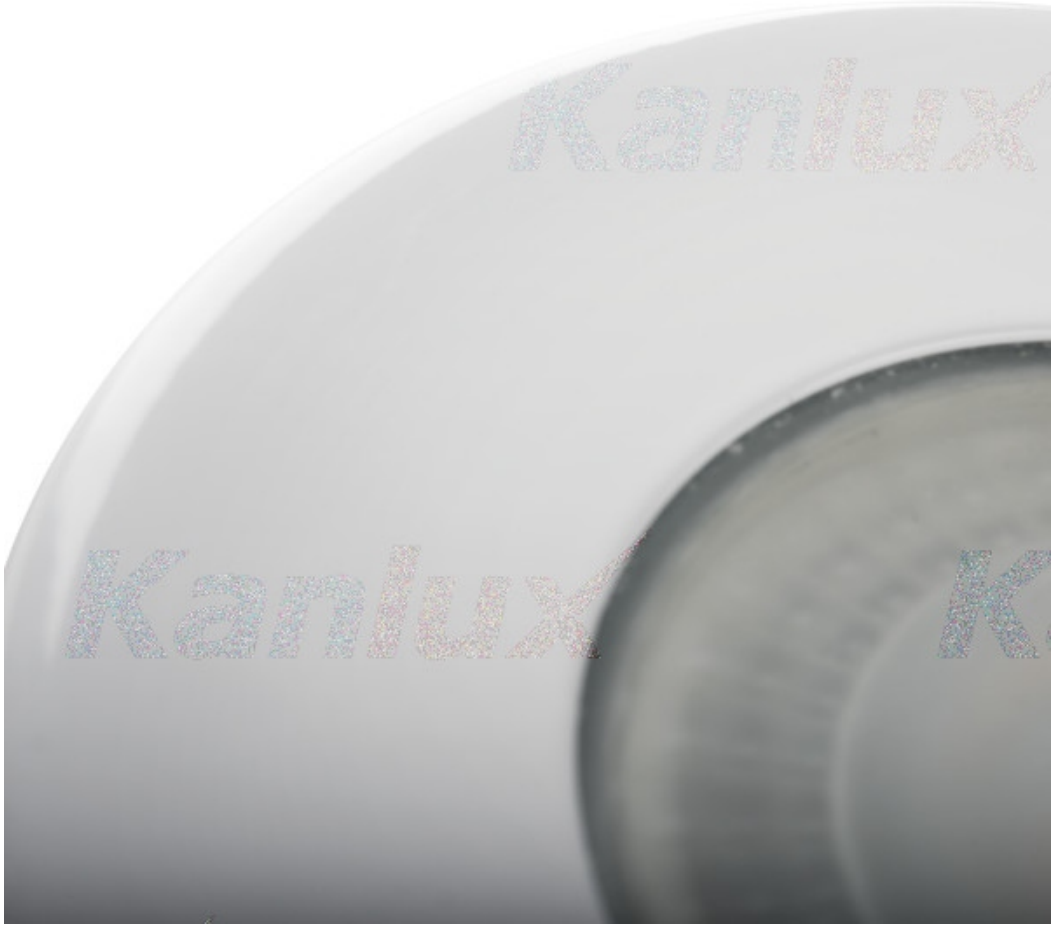

info@elektriko.pl

info@elektriko.pl

info@elektriko.pl

info@elektriko.pl

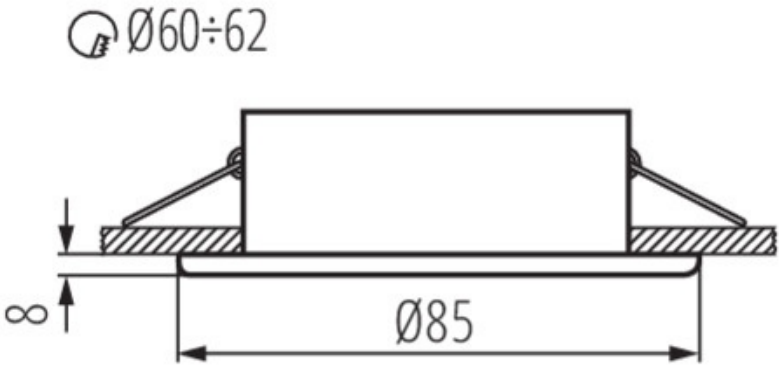

info@elektriko.pl