Plafonnier LED BENO 18W NO-O-SE O

Kod Electriquo: 98233 Kod Kanlux: 32944

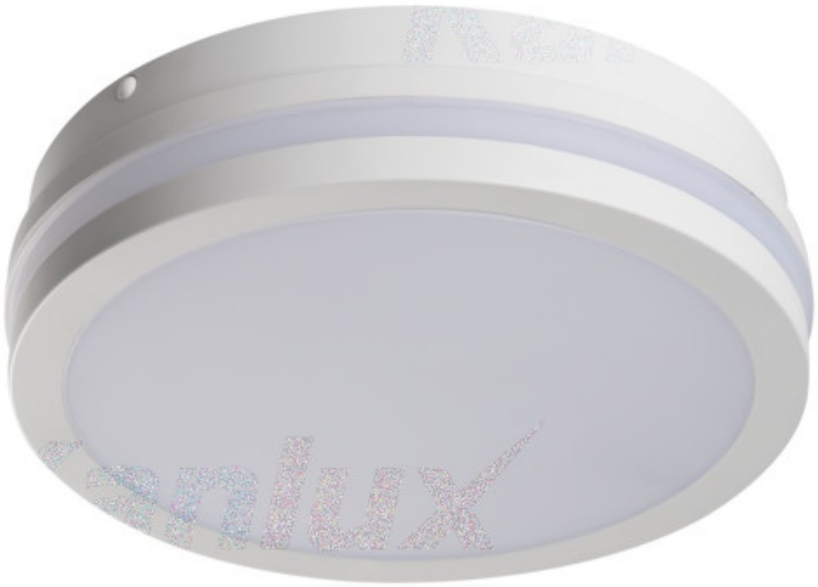

Dane techniczne:

- Flux lumineux [lm] **1550**
- Puissance maximale [W] **18**
- Température de couleur [K] **4000**
- Couleur claire **biała**
- Couleur **biały**
- Tension nominale [V] **220-240 AC**
- diplôme de propriété intellectuelle **54**
- Matériau de l'abat-jour **tworzywo sztuczne**
- Matériau du boîtier **tworzywo sztuczne**
- Balance **434g**
- Lieu d'application **wewnątrz i na zewnątrz**
- Carton collectif **10**
- Classe de protection contre les chocs électriques **II**
- Fréquence nominale [Hz] **50**
- Emplacement d'installation **do nadbudowania na ścianie, do nadbudowania na suficie**
- Distance minimale de l'objet éclairé **0,5m**

info@elektriko.pl

- Source lumineuse remplaçable **nie**
- Durabilité [h] **20000**
- Diamètre [mm] **220**
- Hauteur [mm] **55**
- Source lumineuse LED intégrée **1550**
- Angle du faisceau [°] **110**
- Nombre de cycles marche/arrêt **≥20000**
- Indice de rendu des couleurs Ra **≥80**
- Type de diode **LED SMD**
- Possibilité de coopération avec un variateur **nie**
- Plage de température ambiante à laquelle le produit peut être exposé [°C] **-15÷35**
- Efficacité lumineuse de la lampe [lm/W] **86**
- Type de capteur **mikrofalowy**
- Portée du capteur [m] **max 4.5**
- Temps de fonctionnement du capteur [seconde-minute] **5-5**
- Fréquence de fonctionnement du capteur [MHz] **5800**
- Détection de mouvement **tak**
- Réglage de la sensibilité **2/10/50/off**
- Flux lumineux [lm] **1550**
- Puissance maximale [W] **18**
- Température de couleur [K] **4000**
- Couleur claire **biała**
- Couleur **biały**
- Tension nominale [V] **220-240 AC**
- diplôme de propriété intellectuelle **54**
- Matériau de l'abat-jour **tworzywo sztuczne**
- Matériau du boîtier **tworzywo sztuczne**
- Balance **434g**
- Lieu d'application **wewnątrz i na zewnątrz**
- Carton collectif **10**
- Classe de protection contre les chocs électriques **II**
- Fréquence nominale [Hz] **50**
- Emplacement d'installation **do nadbudowania na ścianie, do nadbudowania na suficie**
- Distance minimale de l'objet éclairé **0,5m**
- Source lumineuse remplaçable **nie**
- Durabilité [h] **20000**
- Diamètre [mm] **220**
- Hauteur [mm] **55**
- Source lumineuse LED intégrée **1550**
- Angle du faisceau [°] **110**
- Nombre de cycles marche/arrêt **≥20000**
- Indice de rendu des couleurs Ra **≥80**
- Type de diode **LED SMD**
- Possibilité de coopération avec un variateur **nie**
- Plage de température ambiante à laquelle le produit peut être exposé [°C] **-15÷35**
- Efficacité lumineuse de la lampe [lm/W] **86**
- Type de capteur **mikrofalowy**
- Portée du capteur [m] **max 4.5**
- Temps de fonctionnement du capteur [seconde-minute] **5-5**
- Fréquence de fonctionnement du capteur [MHz] **5800**
- Détection de mouvement **tak**
- Réglage de la sensibilité **2/10/50/off**

Les luminaires BENO offrent un design unique et un effet lumineux exceptionnel. Ils ont été créés sur commande individuelle par Kanlux et leurs modèles ont été déposés auprès de l'office des brevets. BENO LED offre également une excellente résistance aux intempéries (étanchéité IP54), une installation rapide et facile au plafond ou au mur, et un

info@elektriko.pl

détecteur de mouvement réglable. BENO LED est un luminaire multifonction qui, grâce à son design et à ses caractéristiques techniques, peut être utilisé pratiquement partout.

info@elektriko.pl

info@elektriko.pl

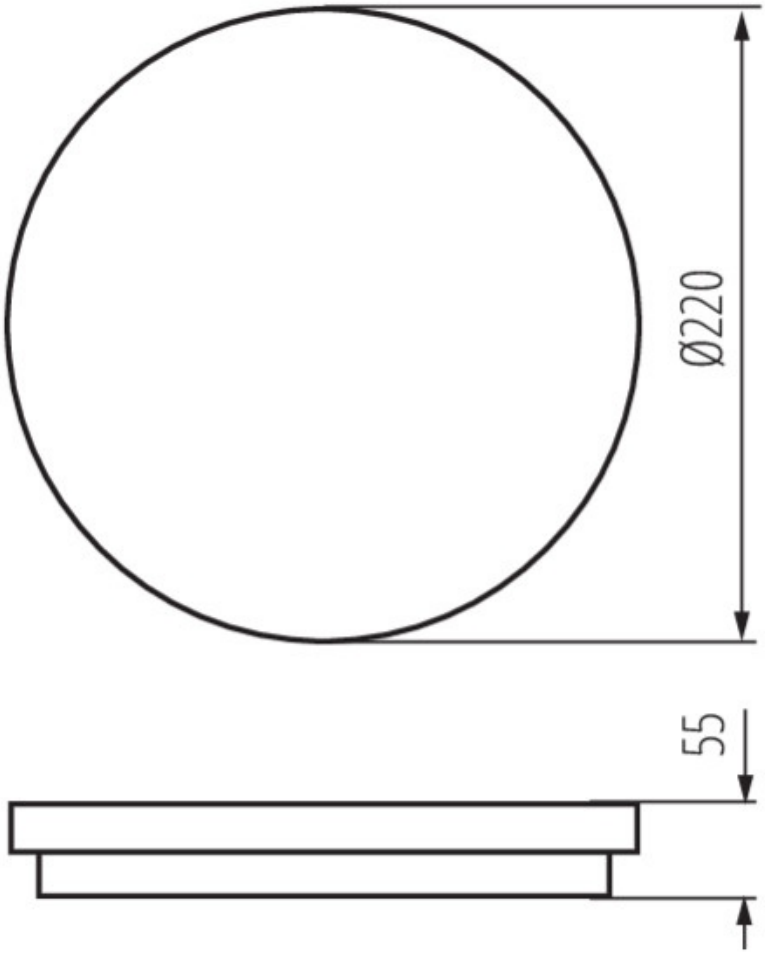

info@elektriko.pl