Plafonnier hermétique THON MINI N

Kod Electriquo: 98239 Kod Kanlux: 8091

Dane techniczne:

- Puissance maximale [W] **max 100**
- Poignée **E27**
- Couleur **biały**
- Tension nominale [V] **220-240 AC**
- Source de lumière **GLS/CFL/LED**
- diplôme de propriété intellectuelle **44**
- Matériau de l'abat-jour **szkło**
- Matériau du boîtier **tworzywo sztuczne**
- Balance **720g**
- Lieu d'application **wewnątrz i na zewnątrz**
- Carton collectif **10**
- Classe de protection contre les chocs électriques **II**
- Fréquence nominale [Hz] **50/60**
- Emplacement d'installation **do nadbudowania na ścianie, do nadbudowania na suficie**
- Distance minimale de l'objet éclairé **0,5m**
- Le luminaire est adapté aux sources lumineuses des classes énergétiques **A++,A+,A,B,C,D,E**

info@elektriko.pl

- Source lumineuse incluse **nie**
- Source lumineuse remplaçable **tak**
- Diamètre [mm] **200**
- Hauteur [mm] **104**
- Plage de température ambiante à laquelle le produit peut être exposé [°C] **-10÷35**
- Puissance maximale [W] **max 100**
- Poignée **E27**
- Couleur **biały**
- Tension nominale [V] **220-240 AC**
- Source de lumière **GLS/CFL/LED**
- diplôme de propriété intellectuelle **44**
- Matériau de l'abat-jour **szkło**
- Matériau du boîtier **tworzywo sztuczne**
- Balance **720g**
- Lieu d'application **wewnątrz i na zewnątrz**
- Carton collectif **10**
- Classe de protection contre les chocs électriques **II**
- Fréquence nominale [Hz] **50/60**
- Emplacement d'installation **do nadbudowania na ścianie, do nadbudowania na suficie**
- Distance minimale de l'objet éclairé **0,5m**
- Le luminaire est adapté aux sources lumineuses des classes énergétiques **A++,A+,A,B,C,D,E**
- Source lumineuse incluse **nie**
- Source lumineuse remplaçable **tak**
- Diamètre [mm] **200**
- Hauteur [mm] **104**
- Plage de température ambiante à laquelle le produit peut être exposé [°C] **-10÷35**

Le plafonnier Tau est idéal pour les escaliers, les caves, les greniers et autres pièces similaires. Son niveau de protection contre la poussière et l'humidité permet une utilisation à l'intérieur comme à l'extérieur des bâtiments.

info@elektriko.pl

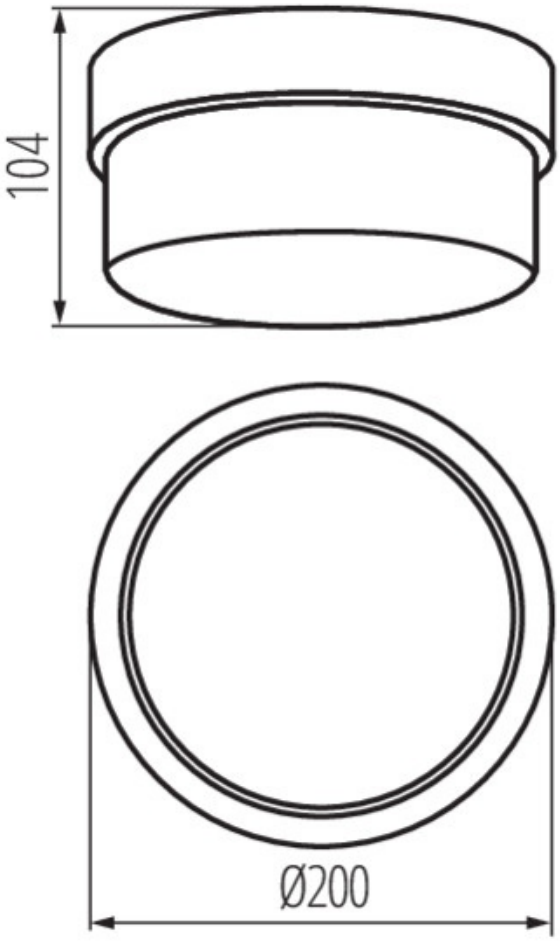

info@elektriko.pl