BDP260 LED39-4S/830 II DW10 62P

Kod Electriquo: 98283 Kod Philips: 8718699864941

Dane techniczne:

- Tension d'entrée **220-240V**
- Fréquence d'entrée **50 to 60Hz**
- Plage de température ambiante **-40 do +50°C**
- Courant de démarrage **22A**
- Finition abat-jour/lentille **Przezroczyste**
- Diamètre global **477mm**
- Hauteur totale **187mm**
- Alimentation/module de puissance/transformateur **PSU [jednostka zasilająca]**
- Comprend une alimentation électrique **tak**
- Couleur de la source lumineuse **830 barwa ciepło-biała**
- Nombre d'unités d'équipement **1**

info@elektriko.pl

- Source lumineuse remplaçable **tak**
- Angle du faisceau lumineux du luminaire **7° - 52° × 150°**
- Type de couvercle optique/lentille **PC-UV [Polycarbonate bowl/cover UV-resistant]**
- Flux lumineux constant **No**
- Source lumineuse Type de module lumineux **LED**
- Dimmable **brak**
- Matériau du corps **Odlew aluminiowy**
- Couleur **DGR**
- Dimensions (H x L x P) **187 x NaN x NaN mm (7.4 x NaN x NaN in)**
- Code de classe d'étanchéité IP **IP66 [Zabezpieczone przed przenikaniem kurzu, odporne na strumień wody]**
- Code de résistance aux chocs mécaniques **IK10 [IK10]**
- Efficacité initiale du luminaire LED **96lm/W**
- Flux lumineux initial (du luminaire) **2925lm**
- Tolérance au flux lumineux **+/-7%**
- Indice de rendu des couleurs initial **> 80**
- Puissance d'entrée initiale **30.5W**
- Température de couleur nominale **3000K**
- Protection contre les surtensions (mode commun/différentiel) **Philips standard surge protection levelkV**
- Tension d'entrée **220-240V**
- Fréquence d'entrée **50 to 60Hz**
- Plage de température ambiante **-40 do +50°C**
- Courant de démarrage **22A**
- Finition abat-jour/lentille **Przezroczyste**
- Diamètre global **477mm**
- Hauteur totale **187mm**
- Alimentation/module de puissance/transformateur **PSU [jednostka zasilająca]**
- Comprend une alimentation électrique **tak**
- Couleur de la source lumineuse **830 barwa ciepło-biała**
- Nombre d'unités d'équipement **1**
- Source lumineuse remplaçable **tak**
- Angle du faisceau lumineux du luminaire **7° - 52° × 150°**
- Type de couvercle optique/lentille **PC-UV [Polycarbonate bowl/cover UV-resistant]**
- Flux lumineux constant **No**
- Source lumineuse Type de module lumineux **LED**
- Dimmable **brak**
- Matériau du corps **Odlew aluminiowy**
- Couleur **DGR**
- Dimensions (H x L x P) **187 x NaN x NaN mm (7.4 x NaN x NaN in)**
- Code de classe d'étanchéité IP **IP66 [Zabezpieczone przed przenikaniem kurzu, odporne na strumień wody]**
- Code de résistance aux chocs mécaniques **IK10 [IK10]**
- Efficacité initiale du luminaire LED **96lm/W**
- Flux lumineux initial (du luminaire) **2925lm**
- Tolérance au flux lumineux **+/-7%**
- Indice de rendu des couleurs initial **> 80**
- Puissance d'entrée initiale **30.5W**
- Température de couleur nominale **3000K**
- Protection contre les surtensions (mode commun/différentiel) **Philips standard surge protection levelkV**

Informations sur la gamme de produits

Famille de luminaires conçue pour les espaces urbains existants et nouveaux, TownTune offre les dernières innovations en matière d'éclairage en termes d'efficacité, de qualité lumineuse et de contrôle intelligent. La gamme Philips TownTune propose trois options de montage : sur mât, sur crosse asymétrique et sur crosse décorative, comme la Philips Lyre. Chacune de ces versions peut être complétée par un anneau décoratif en option (disponible en deux

info@elektriko.pl

couleurs) ou un accessoire décoratif sur la crosse. Ces options vous permettent de créer une atmosphère unique et de donner un caractère unique à vos quartiers et à vos villes. La gamme TownTune est également équipée d'un numéro de service Philips par QR code, qui facilite l'installation et la maintenance et permet la création d'une bibliothèque numérique de données et de pièces détachées. La gamme TownTune s'appuie également sur la plateforme d'éclairage optimisée Philips Ledgine, qui fournit toujours la quantité et la distribution de lumière adéquates. De plus, grâce à sa fonction SR (System Ready), TownTune est évolutif et fonctionne avec des logiciels de contrôle d'éclairage autonomes et avancés tels qu'Interact City.

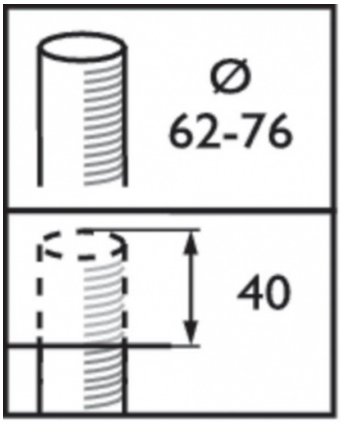

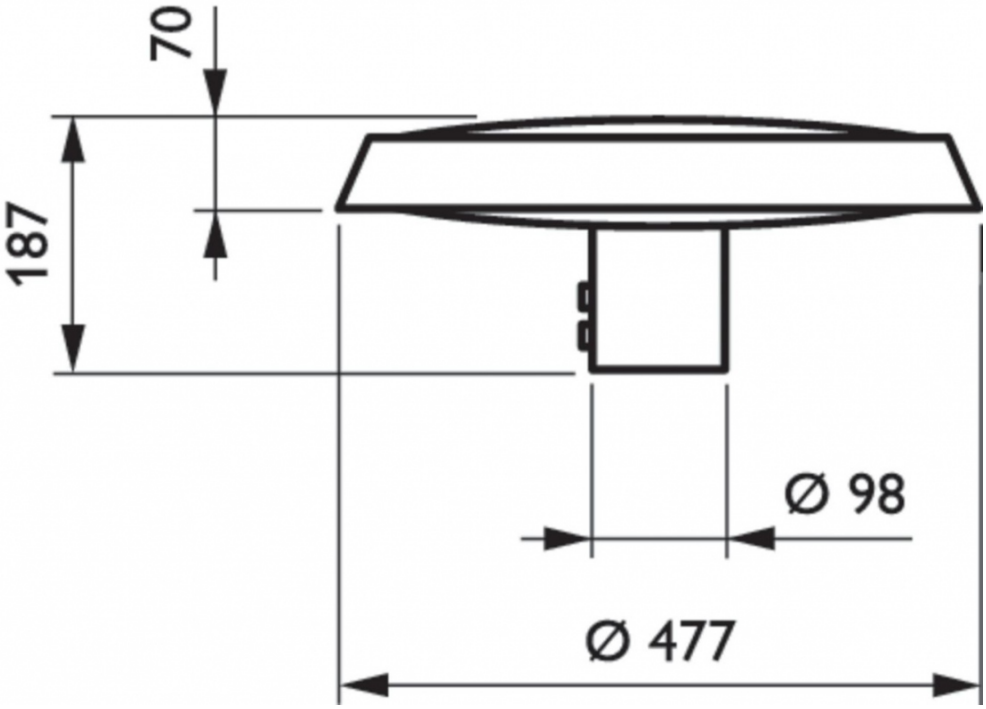

info@elektriko.pl

BDP260 1 xLED39-4S/830 DW10

L.O.R.= 0.75 1 x 3900 lm

Polar intensity diagram

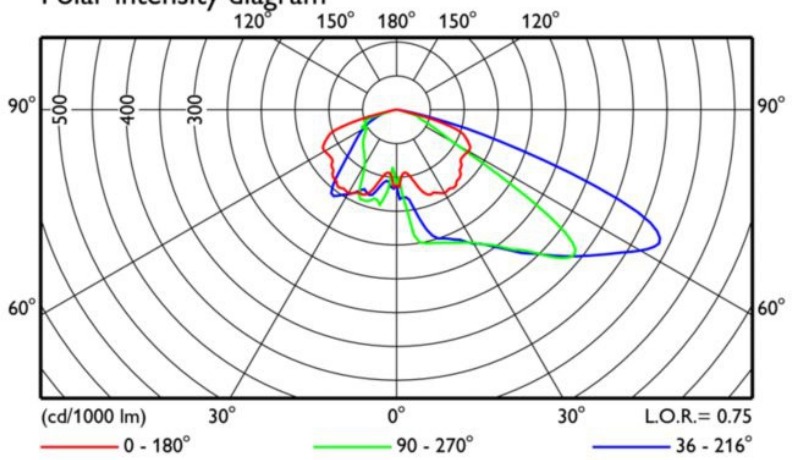

According to EN13201:
Glare Index Class D6
D6<=500
$IA^{-0.5}$=158 ⊿0°

I: I_{max} in direction ⊂= 85°(cd)
A: Apparent area on the plane perpendicular to ⊂= 85°(m^2)

Horizontal Illuminance ⊿0°

H	Emax
(m)	(lux)
3.0	82
3.5	60
4.0	46

M.F.= 1.0

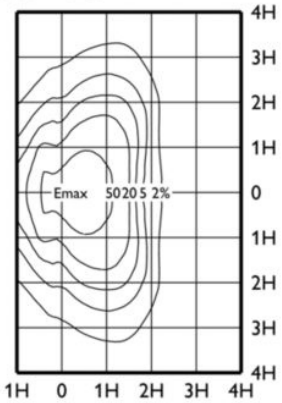

LVM1846200 2019-05-24

info@elektriko.pl