BGP292 LED120-4S/740 II DM11 48/60S

Kod Electriquo: 98297 Kod Philips: 8719514079052

Dane techniczne:

- Tension d'entrée **220-240V**
- Fréquence d'entrée **50 to 60Hz**
- Plage de température ambiante **-40 do +50°C**
- Courant de démarrage **47A**
- Finition abat-jour/lentille **Przezroczyste**
- Longueur totale **620mm**
- Hauteur totale **95mm**
- Largeur totale **234mm**
- Alimentation/module de puissance/transformateur **PSR [jednostka zasilająca sterowalna]**
- Comprend une alimentation électrique **tak**
- Couleur de la source lumineuse **740 neutralna biel**
- Nombre d'unités d'équipement **1**
- Source lumineuse remplaçable **tak**
- Angle du faisceau lumineux du luminaire **160° - 42° x 54°**
- Type de couvercle optique/lentille **FG [płaska szyba]**
- Flux lumineux constant **No**
- Source lumineuse Type de module lumineux **LED**
- Dimmable **brak**
- Matériau du corps **Odlew aluminiowy**
- Couleur **GR**
- Dimensions (H x L x P) **95 x 234 x 620 mm (3.7 x 9.2 x 24.4 in)**
- Code de classe d'étanchéité IP **IP66 [Zabezpieczone przed przenikaniem kurzu, odporne na strumień wody]**

info@elektriko.pl

- Code de résistance aux chocs mécaniques **IK08 [IK08]**
- Efficacité initiale du luminaire LED **139lm/W**
- Flux lumineux initial (du luminaire) **10440lm**
- Tolérance au flux lumineux **+/-7%**
- Indice de rendu des couleurs initial **70**
- Puissance d'entrée initiale **75W**
- Température de couleur nominale **4000K**
- Tension d'entrée **220-240V**
- Fréquence d'entrée **50 to 60Hz**
- Plage de température ambiante **-40 do +50°C**
- Courant de démarrage **47A**
- Finition abat-jour/lentille **Przezroczyste**
- Longueur totale **620mm**
- Hauteur totale **95mm**
- Largeur totale **234mm**
- Alimentation/module de puissance/transformateur **PSR [jednostka zasilająca sterowalna]**
- Comprend une alimentation électrique **tak**
- Couleur de la source lumineuse **740 neutralna biel**
- Nombre d'unités d'équipement **1**
- Source lumineuse remplaçable **tak**
- Angle du faisceau lumineux du luminaire **160° - 42° x 54°**
- Type de couvercle optique/lentille **FG [płaska szyba]**
- Flux lumineux constant **No**
- Source lumineuse Type de module lumineux **LED**
- Dimmable **brak**
- Matériau du corps **Odlew aluminiowy**
- Couleur **GR**
- Dimensions (H x L x P) **95 x 234 x 620 mm (3.7 x 9.2 x 24.4 in)**
- Code de classe d'étanchéité IP **IP66 [Zabezpieczone przed przenikaniem kurzu, odporne na strumień wody]**
- Code de résistance aux chocs mécaniques **IK08 [IK08]**
- Efficacité initiale du luminaire LED **139lm/W**
- Flux lumineux initial (du luminaire) **10440lm**
- Tolérance au flux lumineux **+/-7%**
- Indice de rendu des couleurs initial **70**
- Puissance d'entrée initiale **75W**
- Température de couleur nominale **4000K**

Informations sur la gamme de produits

De plus en plus de villes modernisent leurs installations d'éclairage public classiques avec la technologie LED à faible consommation d'énergie. Leurs budgets sont de plus en plus serrés. Pour répondre à ce défi, la nouvelle génération de luminaires LumiStreet a été développée pour remplacer directement l'éclairage classique. LumiStreet gen2 répond à ces attentes en alliant efficacité, faible coût total de possession et facilité d'installation et de maintenance. Le système d'identification QR ServiceTag garantit une installation et une maintenance aisées, tandis que la prise Philips SR (System Ready) facilite les futures mises à niveau et assure la connectivité aux commandes d'éclairage et aux applications telles qu'Interact City.

info@elektriko.pl

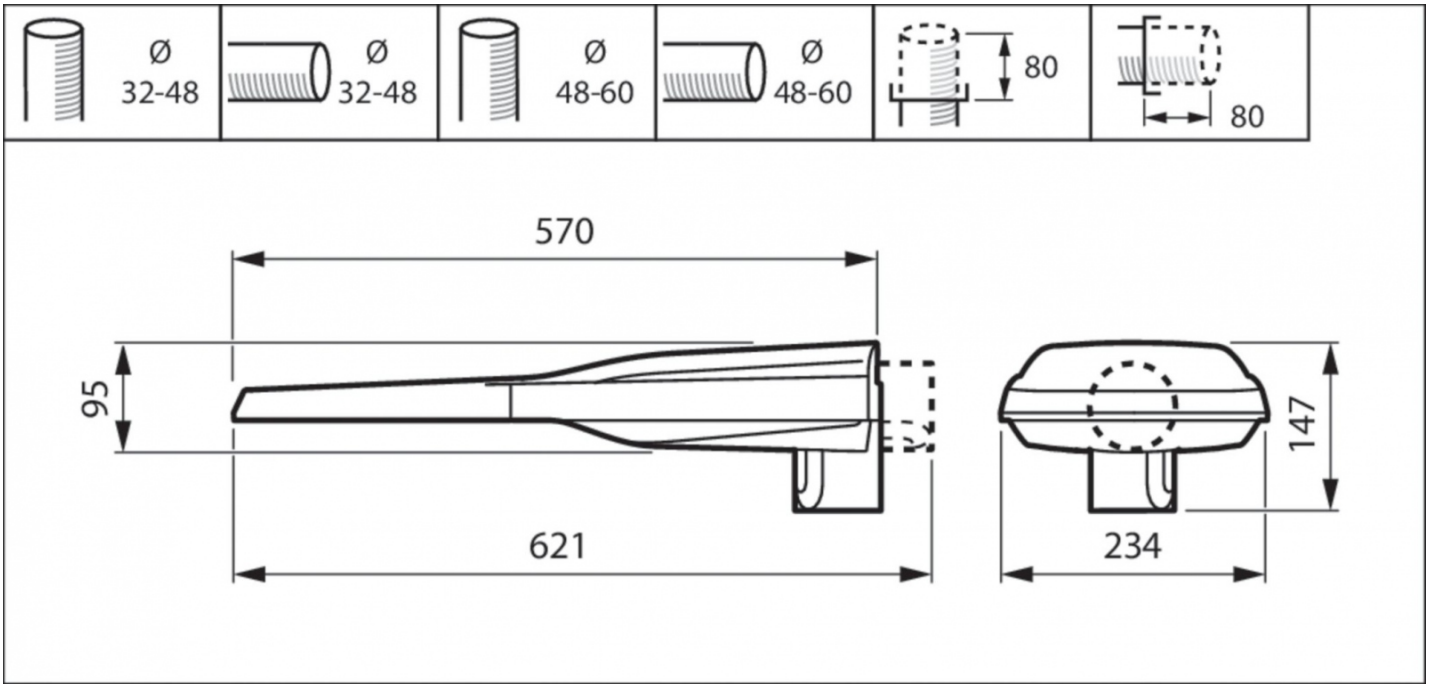

info@elektriko.pl