BVP140 LED420-4S 35K3/740 PSD OFA52 D9

Kod Electriquo: 98314 Kod Philips: 8718699872878



Dane techniczne:

- Tension d'entrée **220-240V**
- Fréquence d'entrée **50 to 60Hz**
- Plage de température ambiante **-40 do +50°C**
- Courant de démarrage **53A**
- Finition abat-jour/lentille **Przezroczyste**
- Longueur totale **540mm**
- Hauteur totale **70mm**
- Largeur totale **560mm**
- Alimentation/module de puissance/transformateur **PSD [jednostka zasilająca z interfejsem DALI]**
- Comprend une alimentation électrique **tak**
- Couleur de la source lumineuse **740 neutralna biel**

info@elektriko.pl

- Nombre d'unités d'équipement **2**
- Source lumineuse remplaçable **tak**
- Angle du faisceau lumineux du luminaire **103° - 8° x 57°**
- Type de couvercle optique/lentille **FG [płaska szyba]**
- Flux lumineux constant **No**
- Source lumineuse Type de module lumineux **LED**
- Dimmable **tak**
- Matériau du corps **Odlew aluminiowy**
- Couleur **GR**
- Dimensions (H x L x P) **70 x 560 x 540 mm (2.8 x 22 x 21.3 in)**
- Code de classe d'étanchéité IP **IP66 [Zabezpieczone przed przenikaniem kurzu, odporne na strumień wody]**
- Code de résistance aux chocs mécaniques **IK08 [IK08]**
- Efficacité initiale du luminaire LED **141lm/W**
- Flux lumineux initial (du luminaire) **35280lm**
- Tolérance au flux lumineux **+/-7%**
- Indice de rendu des couleurs initial **> 70**
- Puissance d'entrée initiale **250W**
- Température de couleur nominale **4000K**
- Protection contre les surtensions (mode commun/différentiel) **-**
- Taux de défaillance des appareillages de commande à une durée de vie utile médiane de 100 000 h **10%**
- Maintien du flux lumineux à une durée de vie utile médiane* 100 000 h **L91**
- Classe de service **Klasa C, oprawa bez części zamiennych, niezdatna do użytku**
- Maintien du flux lumineux à une durée de vie utile médiane* 75 000 h **L90**
- Taux de défaillance des appareillages de commande à une durée de vie utile médiane de 75 000 h **7,6%**
- Tension d'entrée **220-240V**
- Fréquence d'entrée **50 to 60Hz**
- Plage de température ambiante **-40 do +50°C**
- Courant de démarrage **53A**
- Finition abat-jour/lentille **Przezroczyste**
- Longueur totale **540mm**
- Hauteur totale **70mm**
- Largeur totale **560mm**
- Alimentation/module de puissance/transformateur **PSD [jednostka zasilająca z interfejsem DALI]**
- Comprend une alimentation électrique **tak**
- Couleur de la source lumineuse **740 neutralna biel**

- Nombre d'unités d'équipement **2**
- Source lumineuse remplaçable **tak**
- Angle du faisceau lumineux du luminaire **103° - 8° x 57°**
- Type de couvercle optique/lentille **FG [płaska szyba]**
- Flux lumineux constant **No**
- Source lumineuse Type de module lumineux **LED**
- Dimmable **tak**
- Matériau du corps **Odlew aluminiowy**
- Couleur **GR**
- Dimensions (H x L x P) **70 x 560 x 540 mm (2.8 x 22 x 21.3 in)**
- Code de classe d'étanchéité IP **IP66 [Zabezpieczone przed przenikaniem kurzu, odporne na strumień wody]**
- Code de résistance aux chocs mécaniques **IK08 [IK08]**
- Efficacité initiale du luminaire LED **141lm/W**
- Flux lumineux initial (du luminaire) **35280lm**
- Tolérance au flux lumineux **+/-7%**
- Indice de rendu des couleurs initial **> 70**
- Puissance d'entrée initiale **250W**
- Température de couleur nominale **4000K**
- Protection contre les surtensions (mode commun/différentiel) **-**

info@elektriko.pl

- Taux de défaillance des appareillages de commande à une durée de vie utile médiane de 100 000 h **10%**
- Maintien du flux lumineux à une durée de vie utile médiane* 100 000 h **L91**
- Classe de service **Klasa C, oprawa bez części zamiennych, niezdatna do użytku**
- Maintien du flux lumineux à une durée de vie utile médiane* 75 000 h **L90**
- Taux de défaillance des appareillages de commande à une durée de vie utile médiane de 75 000 h **7,6%**

Informations sur la gamme de produits

CoreLine Tempo X-Large se distingue par son design innovant, sa simplicité d'utilisation et sa haute qualité, à l'instar des autres luminaires de la gamme CoreLine. Conçu pour remplacer directement l'éclairage conventionnel, il offre un retour sur investissement rapide. Sa large gamme d'options permet d'optimiser les performances et de réduire les coûts dans de nombreuses applications, telles que : les installations sportives et de loisirs, les zones commerciales et industrielles, les parkings, etc. Les luminaires sont équipés du service tag Philips, basé sur un QR code, qui facilite l'installation et la maintenance et permet de créer une bibliothèque numérique de matériel d'éclairage et de pièces détachées. CoreLine Tempo X-Large est également compatible avec les systèmes de gestion et de contrôle des équipements d'éclairage tels qu'Interact City et Interact Sports.

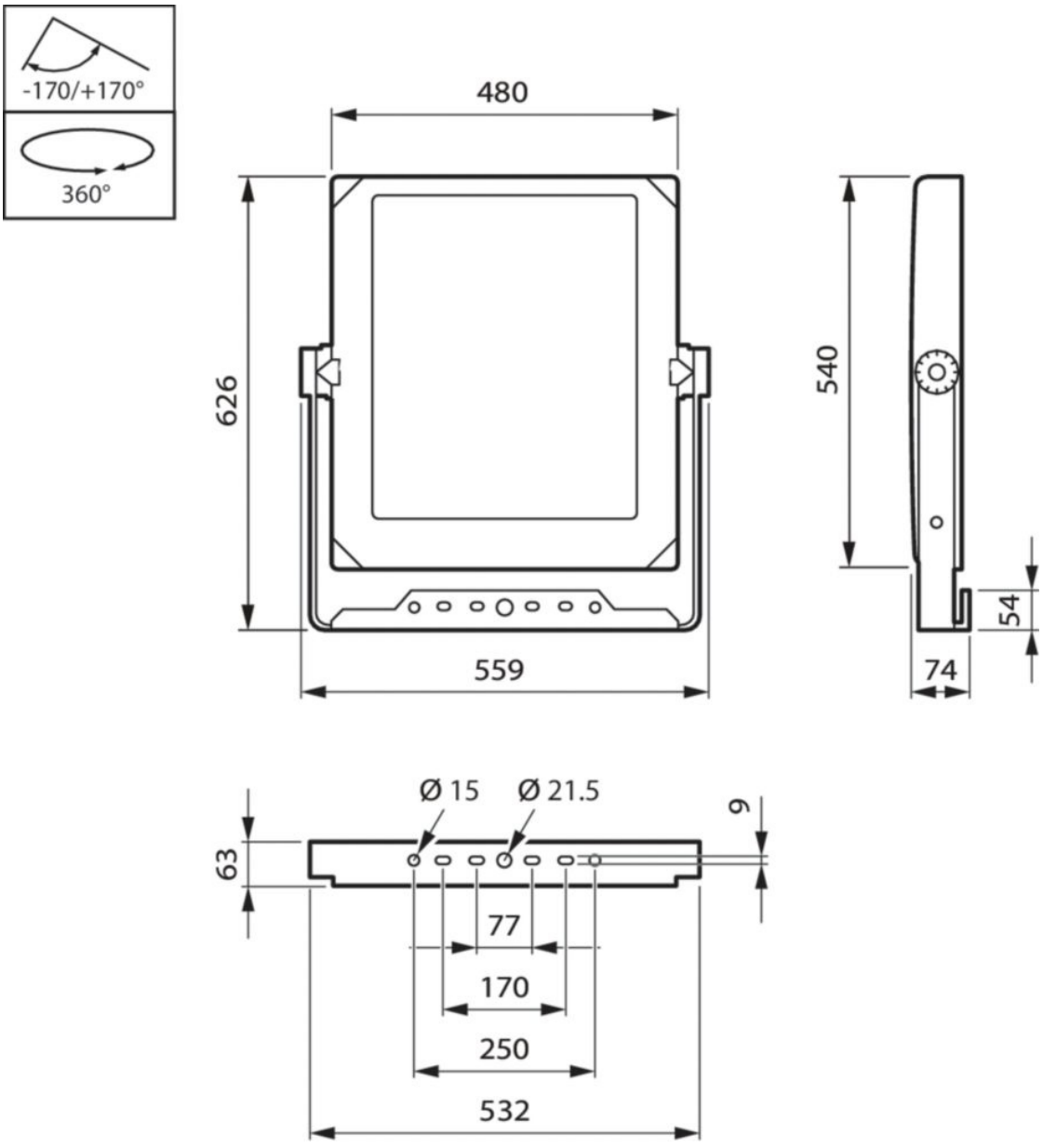

info@elektriko.pl

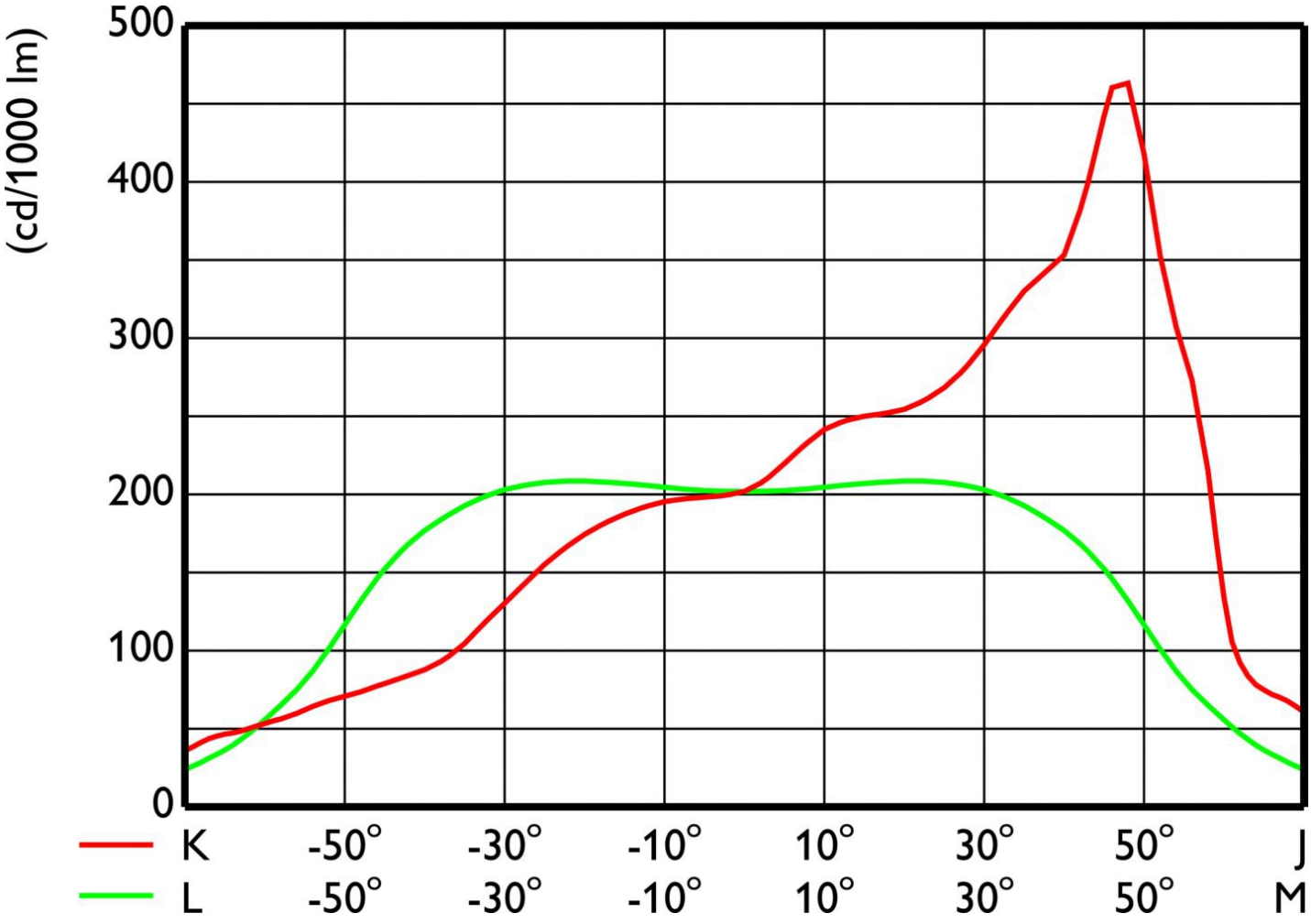

info@elektriko.pl