BVP155 LED105/840 bloc d'alimentation 100W VWB CE

Kod Electriquo: 98329 Kod Philips: 8710163331256

Dane techniczne:

- Tension d'entrée **220-240V**
- Fréquence d'entrée **50 or 60Hz**
- Plage de température ambiante **-25 aż +40 °C**
- Courant de démarrage **2,48A**
- Finition abat-jour/lentille **Przezroczyste**
- Longueur totale **244mm**
- Hauteur totale **311mm**
- Largeur totale **58mm**
- Alimentation/module de puissance/transformateur **PSU [jednostka zasilająca]**

info@elektriko.pl

- Comprend une alimentation électrique **tak**
- Couleur de la source lumineuse **840 neutralna biel**
- Nombre d'unités d'équipement **brak**
- Source lumineuse remplaçable **brak**
- Angle du faisceau lumineux du luminaire **100°**
- Type de couvercle optique/lentille **GC [przezroczyste szkło]**
- Flux lumineux constant **No**
- Source lumineuse Type de module lumineux **LED**
- Dimmable **brak**
- Matériau du corps **Odlew aluminiowy**
- Couleur **ALU-GR**
- Dimensions (H x L x P) **311 x 58 x 244 mm (12.2 x 2.3 x 9.6 in)**
- Code de classe d'étanchéité IP **IP65 [Zabezpieczone przed przenikaniem kurzu, odporne na strumień wody]**
- Code de résistance aux chocs mécaniques **IK08 [IK08]**
- Efficacité initiale du luminaire LED **105lm/W**
- Flux lumineux initial (du luminaire) **10500lm**
- Tolérance au flux lumineux **+/-10%**
- Indice de rendu des couleurs initial **80**
- Puissance d'entrée initiale **100W**
- Température de couleur nominale **4000K**
- Protection contre les surtensions (mode commun/différentiel) **Poziom ochrony przeciwprzepięciowej do 4 kV**
- Tension d'entrée **220-240V**
- Fréquence d'entrée **50 or 60Hz**
- Plage de température ambiante **-25 aż +40 °C**
- Courant de démarrage **2,48A**
- Finition abat-jour/lentille **Przezroczyste**
- Longueur totale **244mm**
- Hauteur totale **311mm**
- Largeur totale **58mm**
- Alimentation/module de puissance/transformateur **PSU [jednostka zasilająca]**

- Comprend une alimentation électrique **tak**
- Couleur de la source lumineuse **840 neutralna biel**
- Nombre d'unités d'équipement **brak**
- Source lumineuse remplaçable **brak**
- Angle du faisceau lumineux du luminaire **100°**
- Type de couvercle optique/lentille **GC [przezroczyste szkło]**
- Flux lumineux constant **No**
- Source lumineuse Type de module lumineux **LED**
- Dimmable **brak**
- Matériau du corps **Odlew aluminiowy**
- Couleur **ALU-GR**
- Dimensions (H x L x P) **311 x 58 x 244 mm (12.2 x 2.3 x 9.6 in)**
- Code de classe d'étanchéité IP **IP65 [Zabezpieczone przed przenikaniem kurzu, odporne na strumień wody]**
- Code de résistance aux chocs mécaniques **IK08 [IK08]**
- Efficacité initiale du luminaire LED **105lm/W**
- Flux lumineux initial (du luminaire) **10500lm**
- Tolérance au flux lumineux **+/-10%**
- Indice de rendu des couleurs initial **80**
- Puissance d'entrée initiale **100W**
- Température de couleur nominale **4000K**
- Protection contre les surtensions (mode commun/différentiel) **Poziom ochrony przeciwprzepięciowej do 4 kV**

Informations sur la gamme de produits :

info@elektriko.pl

La gamme Ledinaire comprend des luminaires LED populaires, bénéficiant de la haute qualité garantie par la marque Philips et proposés à un prix compétitif. Fiables, économes en énergie et à un prix attractif : exactement ce dont vous avez besoin.

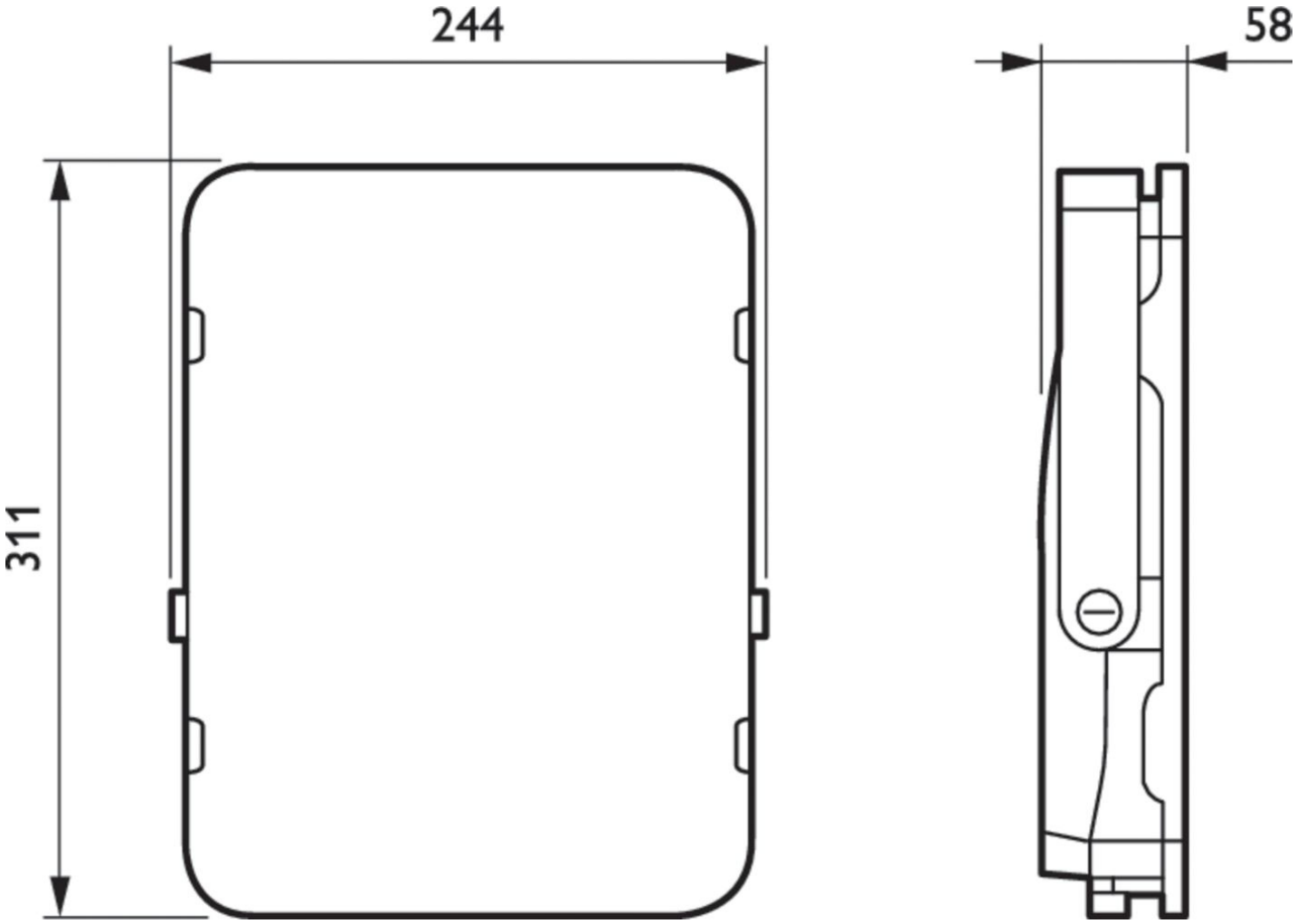

info@elektriko.pl