BY021P LED200S/840 PSU WB GR

Kod Electriquo: 98337 Kod Philips: 8710163339986

Dane techniczne:

- Tension d'entrée **220-240V**
- Fréquence d'entrée **50 to 60Hz**
- Plage de température ambiante **-20 do +45°C**
- Courant de démarrage **10,8A**
- Finition abat-jour/lentille **Matowy**
- Diamètre global **344mm**
- Hauteur totale **60mm**
- Alimentation/module de puissance/transformateur **PSU [jednostka zasilająca]**
- Comprend une alimentation électrique **tak**
- Couleur de la source lumineuse **840 neutralna biel**
- Nombre d'unités d'équipement **1**
- Source lumineuse remplaçable **brak**
- Angle du faisceau lumineux du luminaire **100°**
- Flux lumineux constant **No**
- Dimmable **brak**
- Matériau du corps **Aluminium**

info@elektriko.pl

- Couleur **DGR**
- Dimensions (H x L x P) **60 x NaN x NaN mm (2.4 x NaN x NaN in)**
- Code de classe d'étanchéité IP **IP65 [Zabezpieczone przed przenikaniem kurzu, odporne na strumień wody]**
- Code de résistance aux chocs mécaniques **IK06 [IK06]**
- Efficacité initiale du luminaire LED **105lm/W**
- Flux lumineux initial (du luminaire) **20000lm**
- Tolérance au flux lumineux **+/-10%**
- Indice de rendu des couleurs initial **> 80**
- Puissance d'entrée initiale **190W**
- Température de couleur nominale **4000K**
- Angle du faisceau de la source lumineuse **100°**
- Type d'optique **WB [szeroki rozsył]**
- Test du fil incandescent **Temperatura 650°C, czas 30 s**
- Code de commande **33998699**
- Code produit complet **871016333998699**
- Numérateur SAP – Nombre de pièces dans le colis **1**
- Produit EAN/UPC **8710163339986**
- Numérateur – Nombre de colis dans l'emballage extérieur **4**
- Numéro de matériel (12NC) **911401599751**
- Poids net (pièces) SAP **3,500kg**
- Tension d'entrée **220-240V**
- Fréquence d'entrée **50 to 60Hz**
- Plage de température ambiante **-20 do +45°C**
- Courant de démarrage **10,8A**
- Finition abat-jour/lentille **Matowy**
- Diamètre global **344mm**
- Hauteur totale **60mm**
- Alimentation/module de puissance/transformateur **PSU [jednostka zasilająca]**
- Comprend une alimentation électrique **tak**
- Couleur de la source lumineuse **840 neutralna biel**
- Nombre d'unités d'équipement **1**
- Source lumineuse remplaçable **brak**
- Angle du faisceau lumineux du luminaire **100°**
- Flux lumineux constant **No**
- Dimmable **brak**
- Matériau du corps **Aluminium**

- Couleur **DGR**
- Dimensions (H x L x P) **60 x NaN x NaN mm (2.4 x NaN x NaN in)**
- Code de classe d'étanchéité IP **IP65 [Zabezpieczone przed przenikaniem kurzu, odporne na strumień wody]**
- Code de résistance aux chocs mécaniques **IK06 [IK06]**
- Efficacité initiale du luminaire LED **105lm/W**
- Flux lumineux initial (du luminaire) **20000lm**
- Tolérance au flux lumineux **+/-10%**
- Indice de rendu des couleurs initial **> 80**
- Puissance d'entrée initiale **190W**
- Température de couleur nominale **4000K**
- Angle du faisceau de la source lumineuse **100°**
- Type d'optique **WB [szeroki rozsył]**
- Test du fil incandescent **Temperatura 650°C, czas 30 s**
- Code de commande **33998699**
- Code produit complet **871016333998699**
- Numérateur SAP – Nombre de pièces dans le colis **1**
- Produit EAN/UPC **8710163339986**
- Numérateur – Nombre de colis dans l'emballage extérieur **4**

info@elektriko.pl

- Numéro de matériel (12NC) **911401599751**
- Poids net (pièces) SAP **3,500kg**

Informations sur la gamme de produits :

La gamme Philips Ledinaire comprend des luminaires LED populaires, de haute qualité et à prix compétitif. Fiables, économes en énergie et abordables : exactement ce dont vous avez besoin.

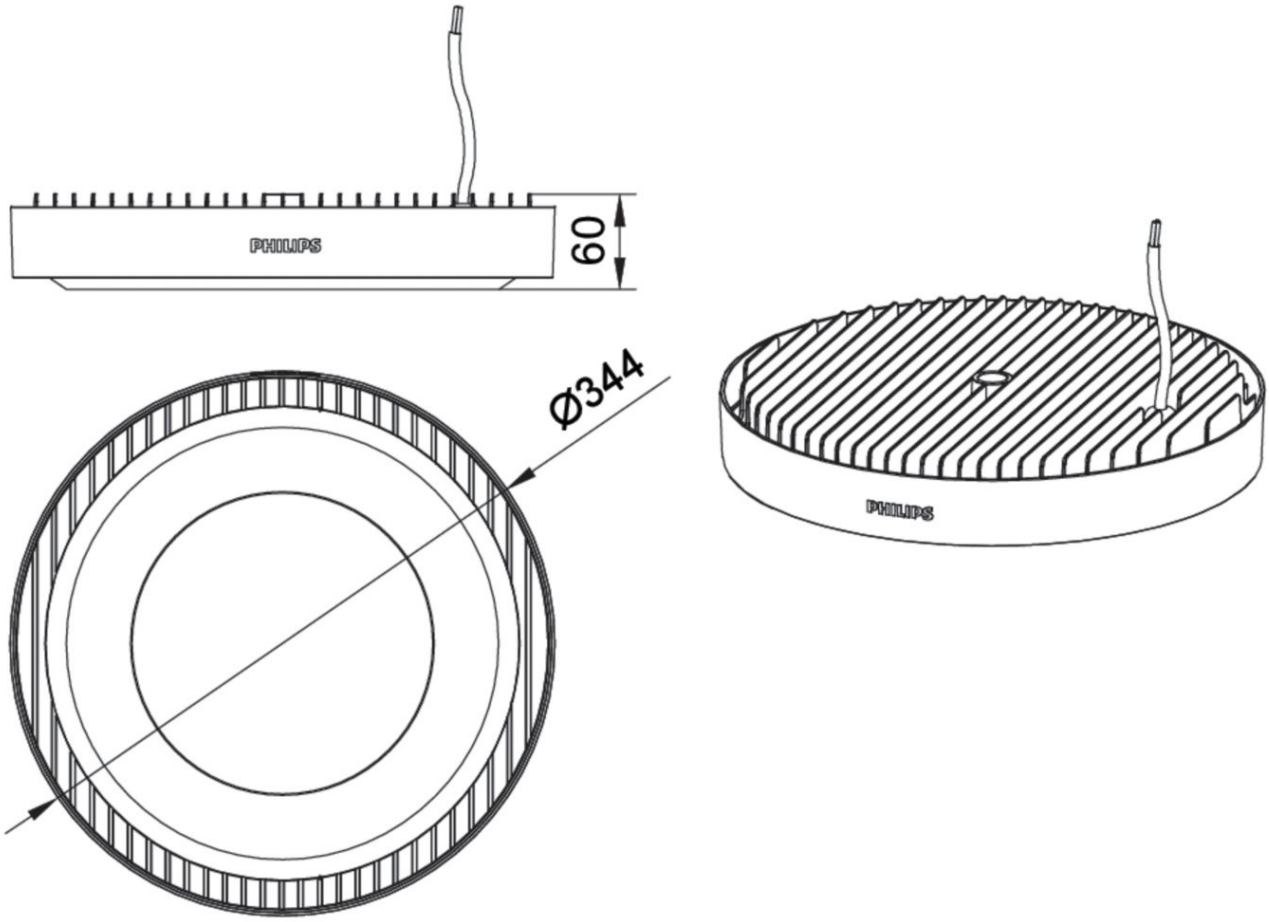

info@elektriko.pl