Ampoule LED CorePro PLS 5 W 840 2P G23

Kod Electriquo: 98379 Kod Philips: 8718699596682

Dane techniczne:

- Flux lumineux (nom.) **550lm**
- Température de couleur corrélée (nom.) **4000K**
- Puissance (nominale) (nom) **5W**
- Facteur de puissance (nom.) **0.9**
- Fréquence d'entrée **50 to 60Hz**
- Température maximale du boîtier (nom.) **83°C**
- Température ambiante (max) **45°C**
- Température ambiante (min) **-20°C**
- Température de stockage (max) **65°C**
- Température de stockage (min) **-40°C**
- Angle du faisceau lumineux (nom.) **120°**

info@elektriko.pl

- Dimmable **brak**
- Poignée **G23 [G23]**
- Code de commande **59668200**
- Code produit complet **871869959668200**
- Numérateur SAP – Nombre de pièces dans le colis **1**
- Produit EAN/UPC **8718699596682**
- Numérateur – Nombre de colis dans l'emballage extérieur **20**
- Numéro de matériel (12NC) **929001926402**
- Poids net (pièces) SAP **0,043kg**
- Durabilité nominale (Nom) **30000h**
- Code couleur **840 [Tb 4000K (841)]**
- Cycle de commutation **50000X**
- Consommation d'électricité en kWh/1000 h **7kWh**
- Tension (nominale) **220-240V**
- Produit économe en énergie **tak**
- Flux lumineux (nom.) **550lm**
- Température de couleur corrélée (nom.) **4000K**
- Puissance (nominale) (nom) **5W**
- Facteur de puissance (nom.) **0.9**
- Fréquence d'entrée **50 to 60Hz**
- Température maximale du boîtier (nom.) **83°C**
- Température ambiante (max) **45°C**
- Température ambiante (min) **-20°C**
- Température de stockage (max) **65°C**
- Température de stockage (min) **-40°C**
- Angle du faisceau lumineux (nom.) **120°**

- Dimmable **brak**
- Poignée **G23 [G23]**
- Code de commande **59668200**
- Code produit complet **871869959668200**
- Numérateur SAP – Nombre de pièces dans le colis **1**
- Produit EAN/UPC **8718699596682**
- Numérateur – Nombre de colis dans l'emballage extérieur **20**
- Numéro de matériel (12NC) **929001926402**
- Poids net (pièces) SAP **0,043kg**
- Durabilité nominale (Nom) **30000h**
- Code couleur **840 [Tb 4000K (841)]**
- Cycle de commutation **50000X**
- Consommation d'électricité en kWh/1000 h **7kWh**
- Tension (nominale) **220-240V**
- Produit économe en énergie **tak**

Informations sur la gamme de produits

La lampe LED Philips CorePro PLS est une source lumineuse LED logée dans un module de la taille d'une lampe fluorescente traditionnelle. Elle constitue donc une alternative moderne idéale pour les installations d'éclairage général : elle répond aux besoins d'éclairage de base, permet d'importantes économies d'énergie et est respectueuse de l'environnement.

info@elektriko.pl

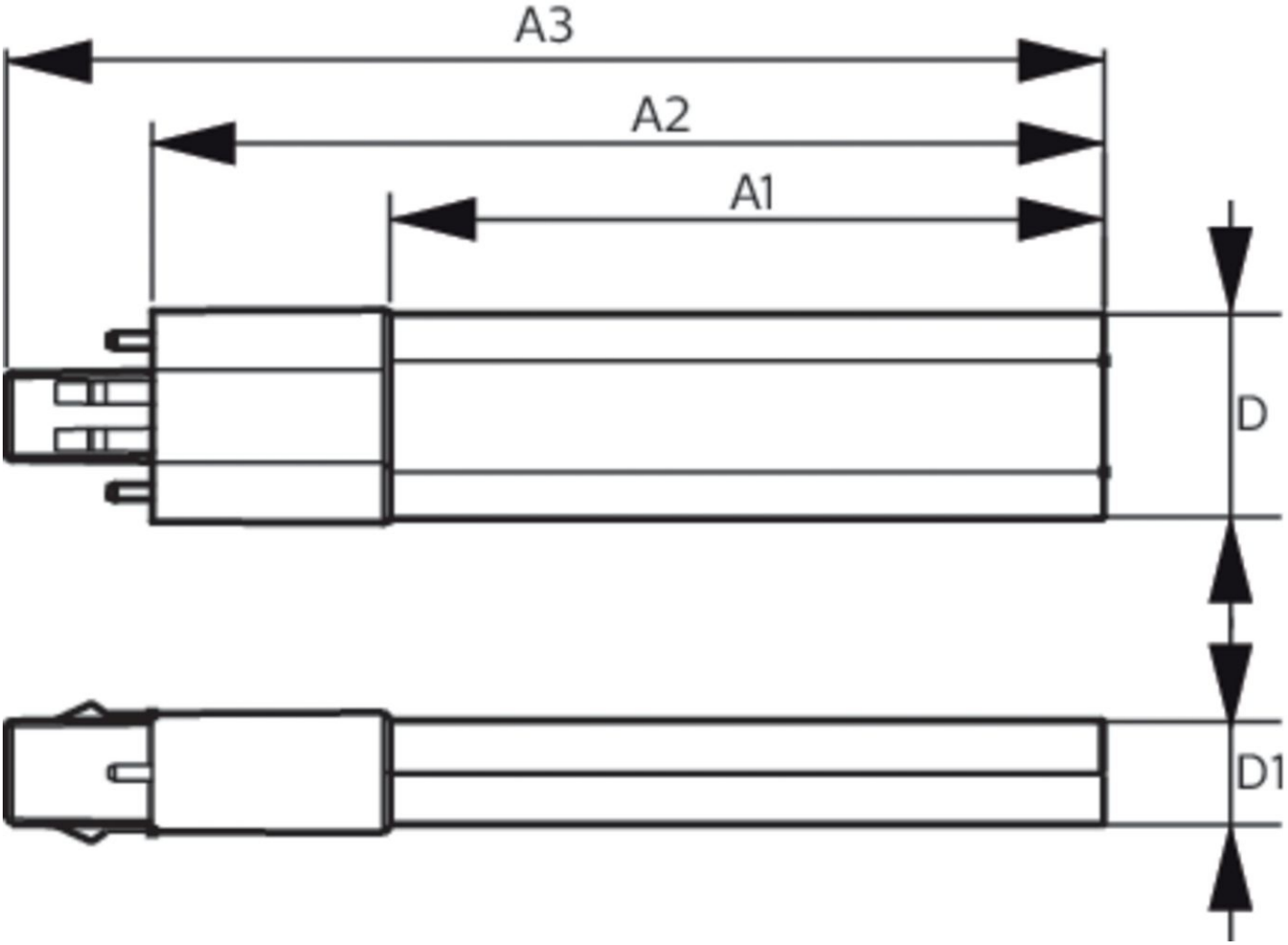

info@elektriko.pl

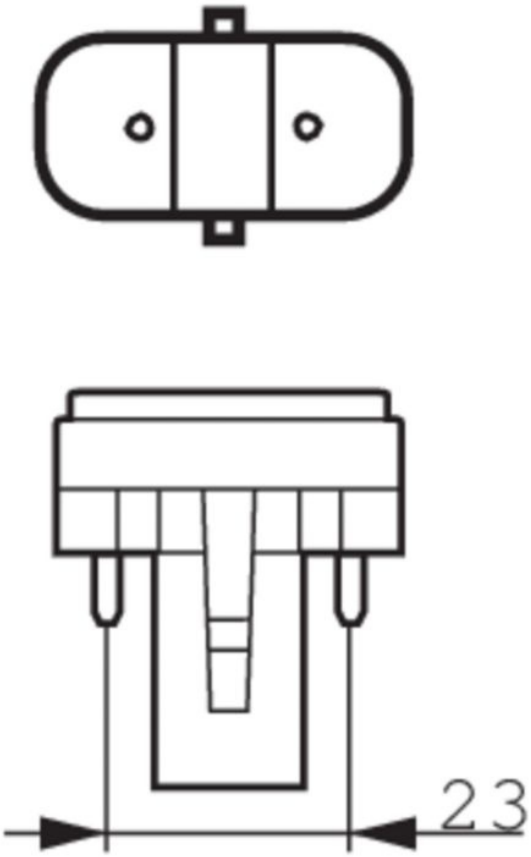

info@elektriko.pl

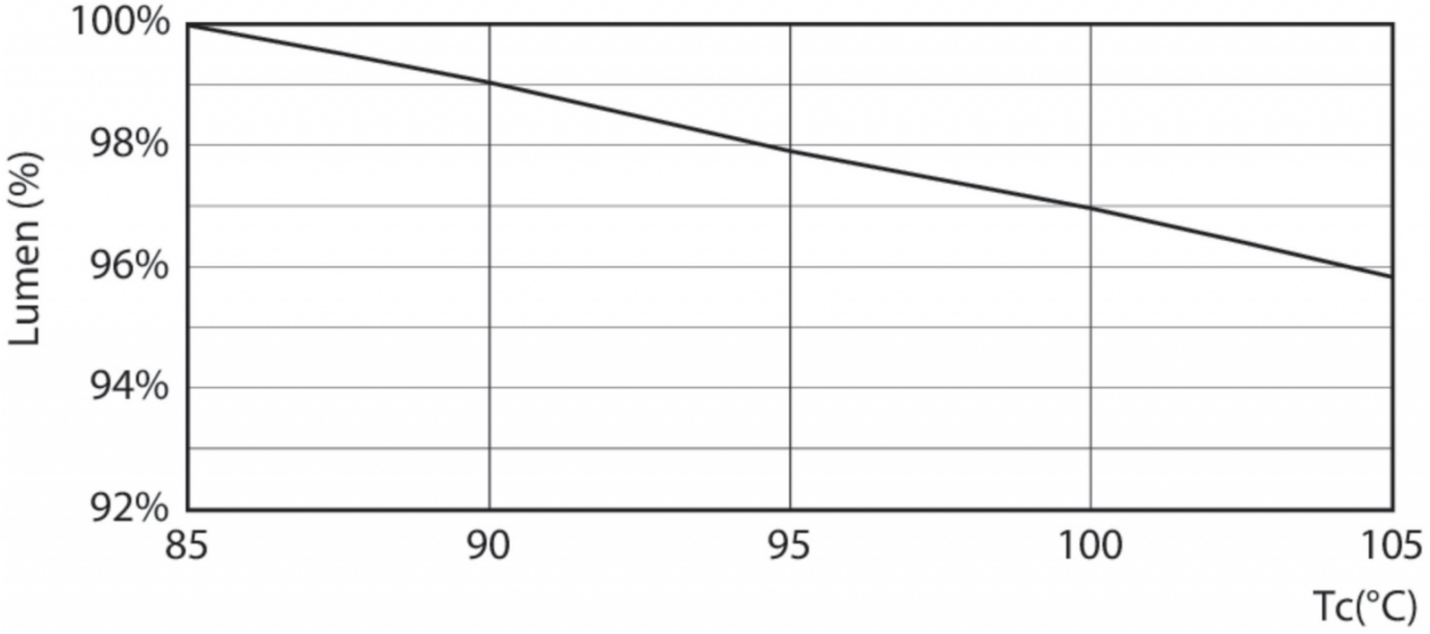

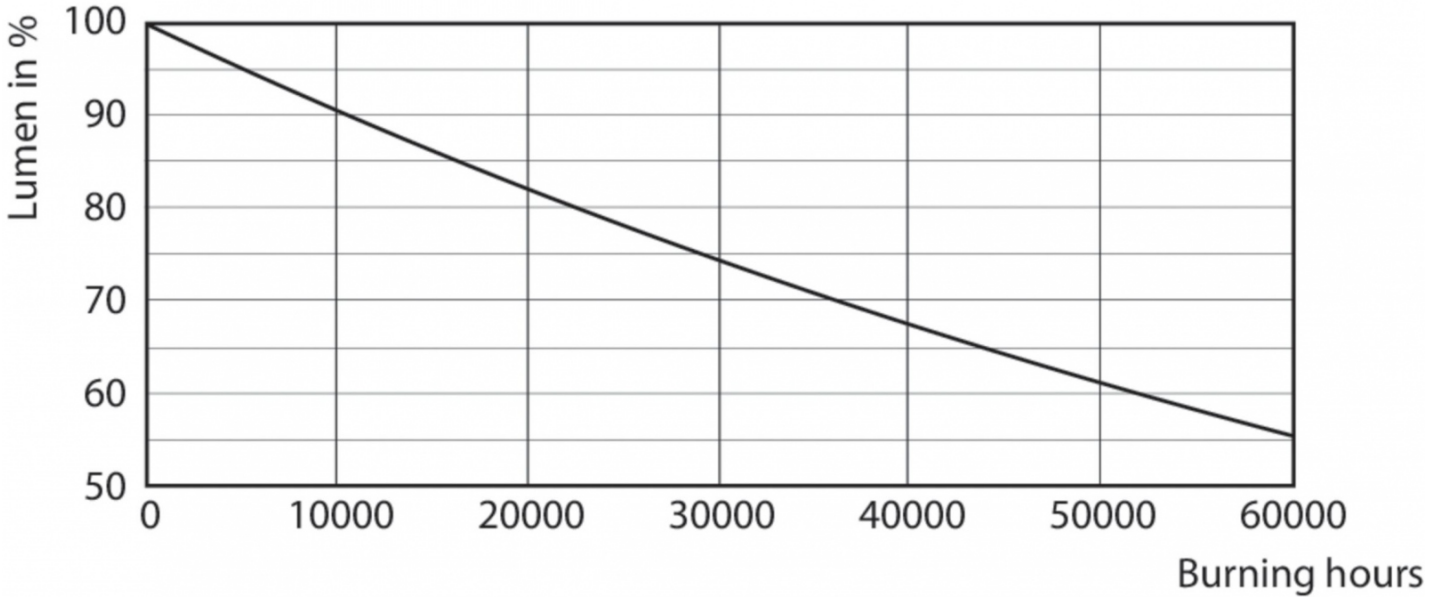

info@elektriko.pl

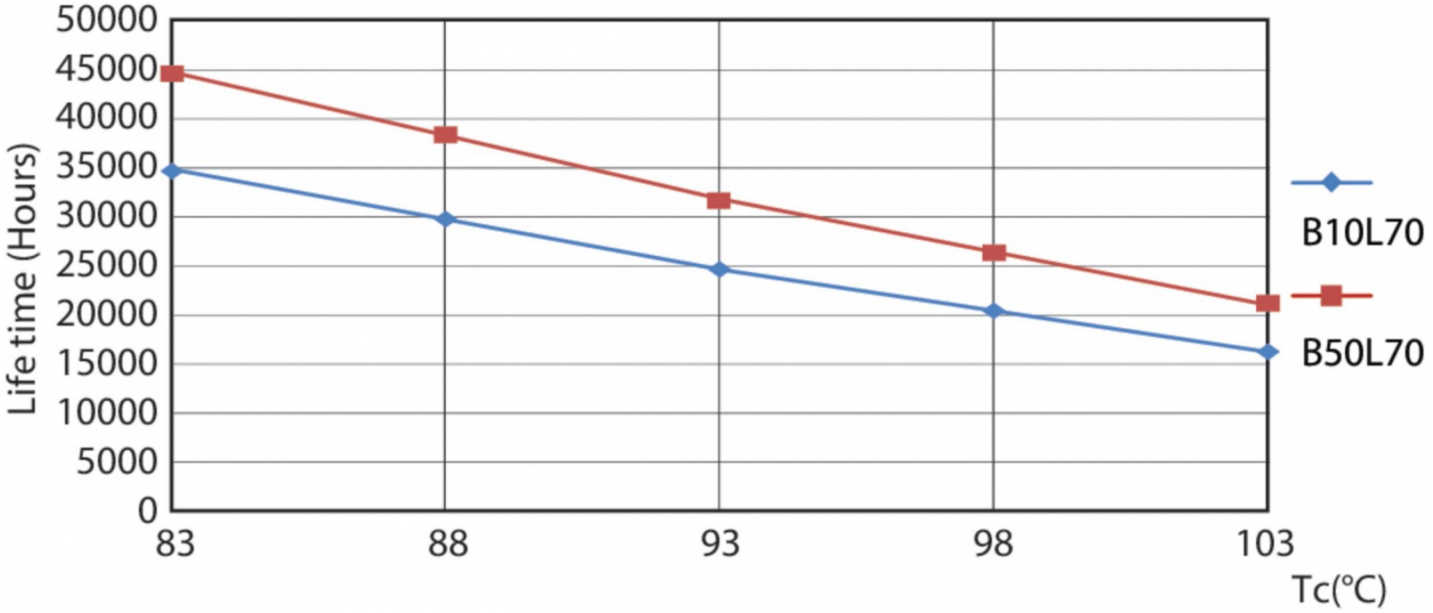

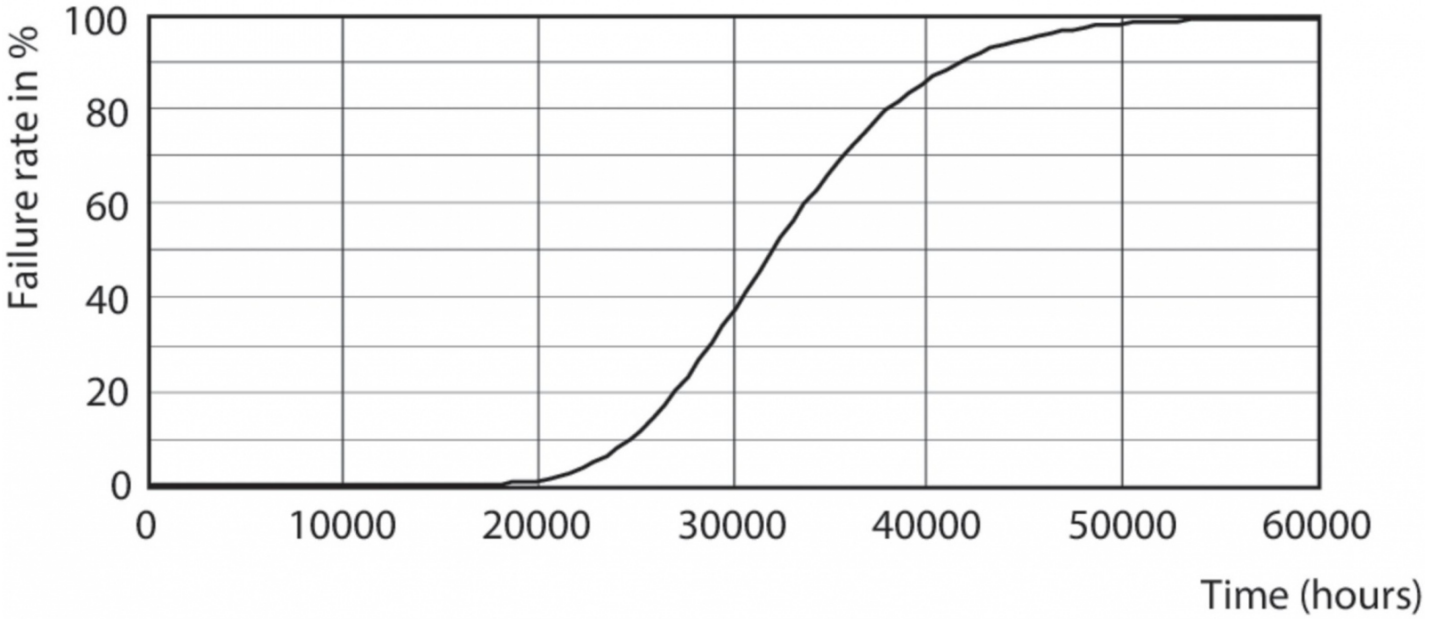

info@elektriko.pl

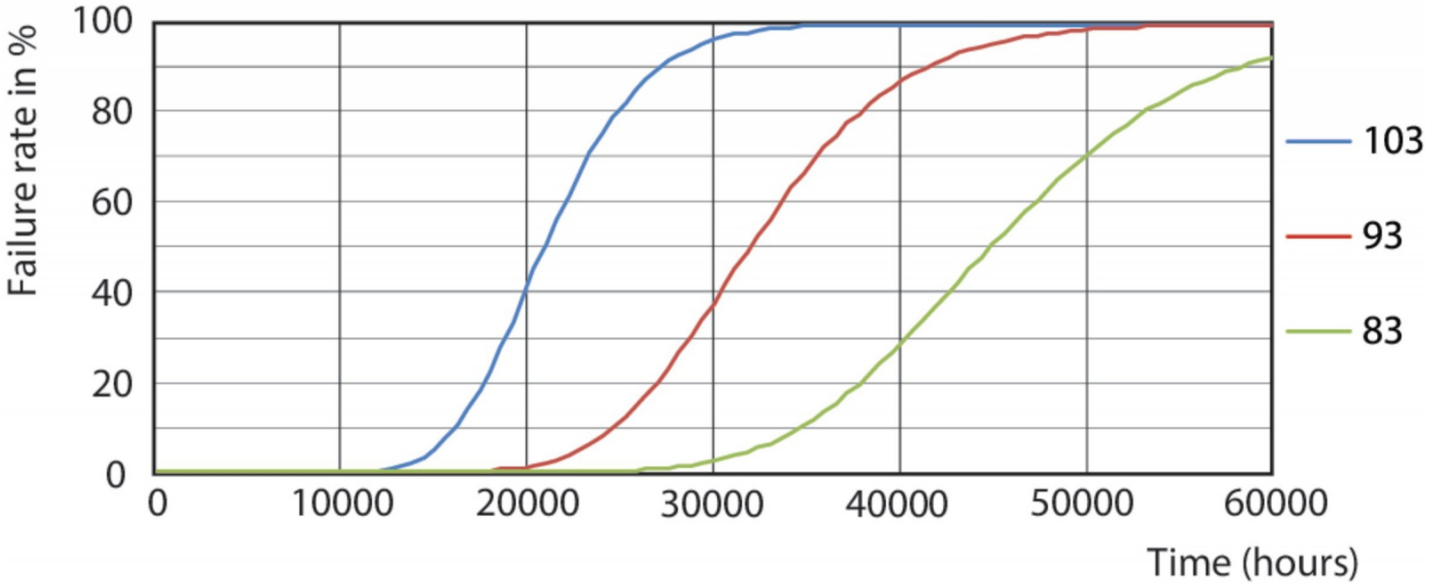

General Uniform Lighting

1 x 9290019264 4000K 5W

1 x 550 lm

Polar intensity diagram

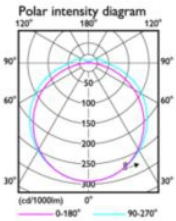

Light output ratio 1.00
Service upward 0.08
Service downward 0.92

CIE flux code 43 73 92 92 100

UGRcen (4Hx8H, 0.25H) 27

Quantity estimation diagram

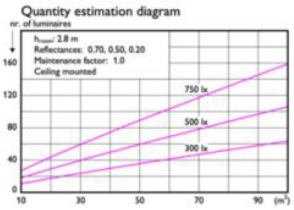

h_{mount}: 2.8 m
Reflectances: 0.70, 0.50, 0.20
Maintenance factor: 1.0
Ceiling mounted

UGR diagram

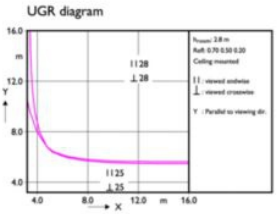

h_{mount}: 2.8 m
Refl: 0.70 0.50 0.20
Ceiling mounted

|| : viewed endwise
⊥ : viewed crosswise

Y : Parallel to viewing dir.

Utilisation factor table

Room Index k	Reflectances (%) for ceiling, walls and working plane (CIE)									
	0.80	0.80	0.70	0.70	0.70	0.70	0.50	0.50	0.30	0.00
	0.50	0.50	0.50	0.50	0.50	0.30	0.30	0.10	0.10	0.00
	0.30	0.10	0.30	0.20	0.10	0.10	0.10	0.10	0.10	0.00
0.60	0.45	0.43	0.44	0.43	0.42	0.35	0.34	0.29	0.33	0.28	0.26
0.80	0.55	0.52	0.54	0.52	0.51	0.43	0.42	0.37	0.41	0.36	0.33
1.00	0.64	0.59	0.62	0.60	0.58	0.50	0.49	0.44	0.47	0.43	0.39
1.25	0.72	0.66	0.70	0.67	0.65	0.57	0.56	0.50	0.54	0.49	0.46
1.50	0.79	0.71	0.76	0.73	0.70	0.63	0.61	0.56	0.59	0.54	0.51
2.00	0.88	0.79	0.85	0.81	0.77	0.71	0.69	0.64	0.66	0.63	0.59
2.50	0.95	0.84	0.92	0.87	0.82	0.77	0.74	0.70	0.72	0.68	0.64
3.00	1.00	0.87	0.96	0.90	0.86	0.81	0.78	0.75	0.75	0.72	0.68
4.00	1.06	0.92	1.02	0.96	0.90	0.86	0.83	0.80	0.80	0.78	0.73
5.00	1.10	0.95	1.06	0.99	0.93	0.89	0.86	0.84	0.83	0.81	0.76

Ceiling mounted

Luminance Table

Plane / Cone	0.0	15.0	30.0	45.0	60.0	75.0	90.0
45.0	26563	24040	22246	21065	20398	20216	20508
50.0	25684	22957	21087	19899	19231	19079	19427
55.0	24705	21795	19883	18720	18050	17923	18318
60.0	23513	20455	18545	17445	16803	16723	17186
65.0	22077	18912	17057	16062	15453	15422	15947
70.0	20113	17008	15343	14550	13992	14018	14609
75.0	17395	14637	13349	12878	12395	12493	13134
80.0	13692	11759	11085	11060	10675	10853	11582
85.0	9474	8880	8944	9381	9107	9375	10187
90.0	8954	8207	8367	8901	8621	8945	9673

(cd/m²)

2018-06-07

CalcuLuX Photometrics 4.5 Philips Lighting B.V. Page: 1/1

info@elektriko.pl

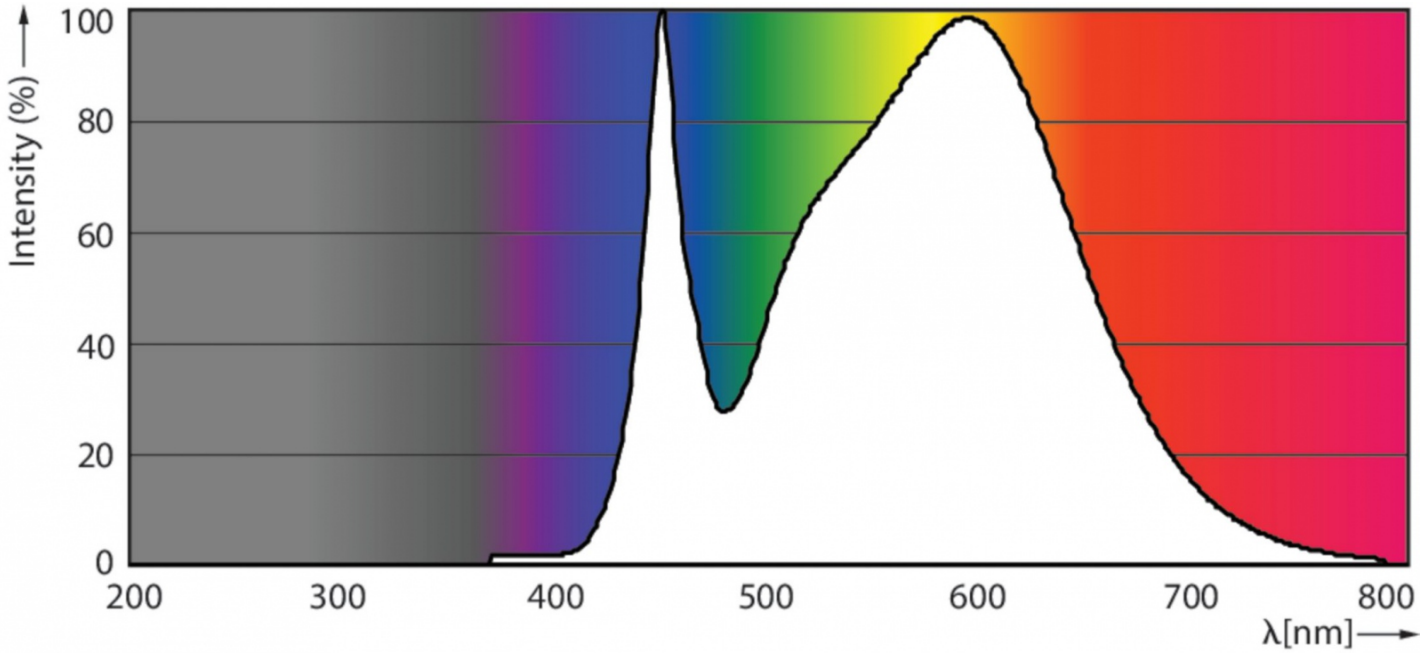

info@elektriko.pl

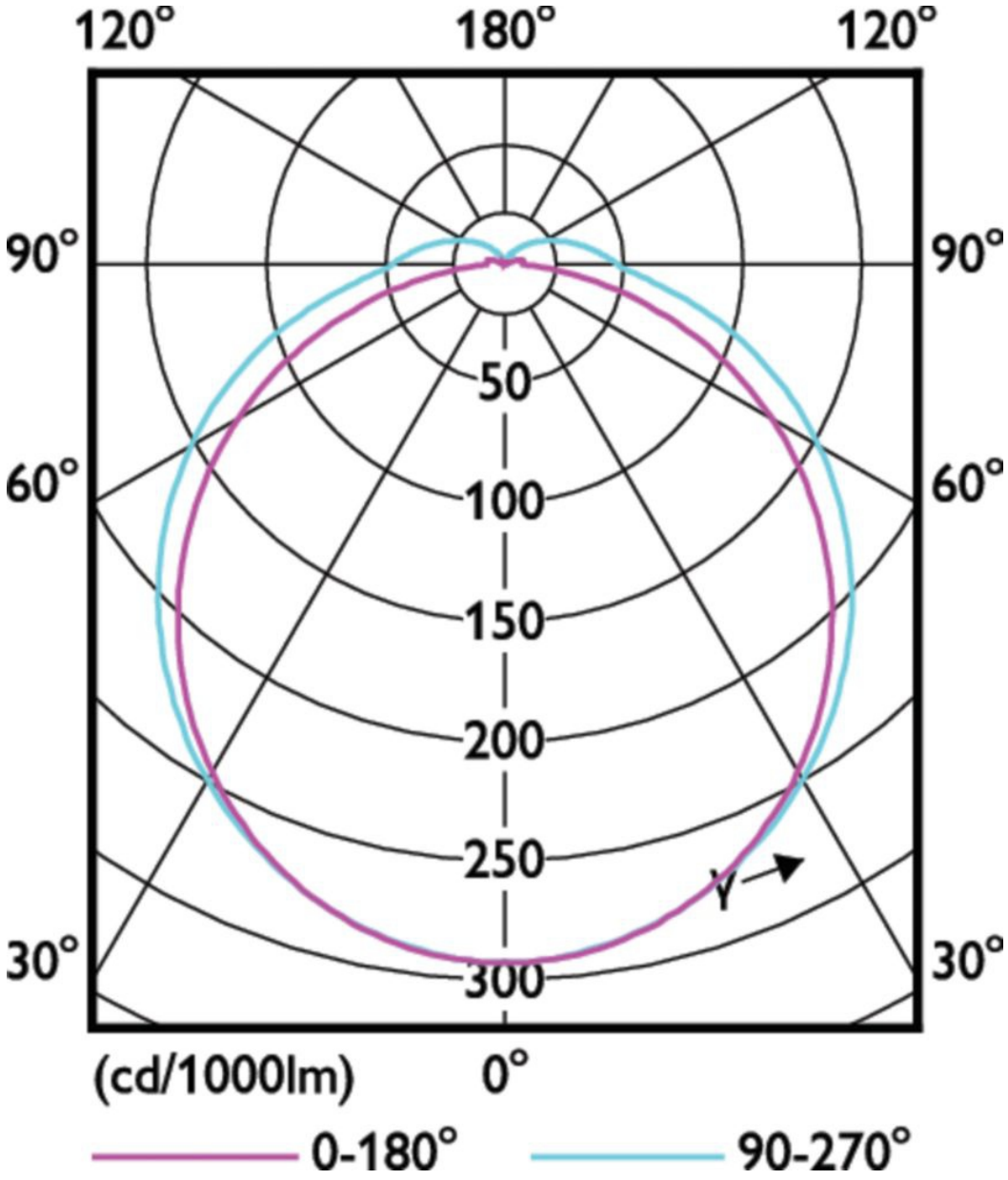

info@elektriko.pl