Ampoule LED CorePro PLS 5 W 830 2P G23

Kod Electriquo: 98380 Kod Philips: 8718699596668

Dane techniczne:

- Flux lumineux (nom.) **520lm**
- Température de couleur corrélée (nom.) **3000K**
- Puissance (nominale) (nom) **5W**
- Facteur de puissance (nom.) **0.9**
- Fréquence d'entrée **50 to 60Hz**
- Température maximale du boîtier (nom.) **83°C**
- Température ambiante (max) **45°C**
- Température ambiante (min) **-20°C**
- Température de stockage (max) **65°C**
- Température de stockage (min) **-40°C**
- Angle du faisceau lumineux (nom.) **120°**

info@elektriko.pl

- Dimmable **brak**
- Poignée **G23 [G23]**
- Code de commande **59666800**
- Code produit complet **871869959666800**
- Numérateur SAP – Nombre de pièces dans le colis **1**
- Produit EAN/UPC **8718699596668**
- Numérateur – Nombre de colis dans l'emballage extérieur **20**
- Numéro de matériel (12NC) **929001926302**
- Poids net (pièces) SAP **0,043kg**
- Durabilité nominale (Nom) **30000h**
- Code couleur **830 [Tb 3000K]**
- Cycle de commutation **50000X**
- Consommation d'électricité en kWh/1000 h **7kWh**
- Tension (nominale) **220-240V**
- Produit économe en énergie **tak**
- Flux lumineux (nom.) **520lm**
- Température de couleur corrélée (nom.) **3000K**
- Puissance (nominale) (nom) **5W**
- Facteur de puissance (nom.) **0.9**
- Fréquence d'entrée **50 to 60Hz**
- Température maximale du boîtier (nom.) **83°C**
- Température ambiante (max) **45°C**
- Température ambiante (min) **-20°C**
- Température de stockage (max) **65°C**
- Température de stockage (min) **-40°C**
- Angle du faisceau lumineux (nom.) **120°**
- Dimmable **brak**
- Poignée **G23 [G23]**
- Code de commande **59666800**
- Code produit complet **871869959666800**
- Numérateur SAP – Nombre de pièces dans le colis **1**
- Produit EAN/UPC **8718699596668**
- Numérateur – Nombre de colis dans l'emballage extérieur **20**
- Numéro de matériel (12NC) **929001926302**
- Poids net (pièces) SAP **0,043kg**
- Durabilité nominale (Nom) **30000h**
- Code couleur **830 [Tb 3000K]**
- Cycle de commutation **50000X**
- Consommation d'électricité en kWh/1000 h **7kWh**
- Tension (nominale) **220-240V**
- Produit économe en énergie **tak**

Informations sur la gamme de produits

La lampe LED Philips CorePro PLS est une source lumineuse LED logée dans un module de la taille d'une lampe fluorescente traditionnelle. Elle constitue donc une alternative moderne idéale pour les installations d'éclairage général : elle répond aux besoins d'éclairage de base, permet d'importantes économies d'énergie et est respectueuse de l'environnement.

info@elektriko.pl

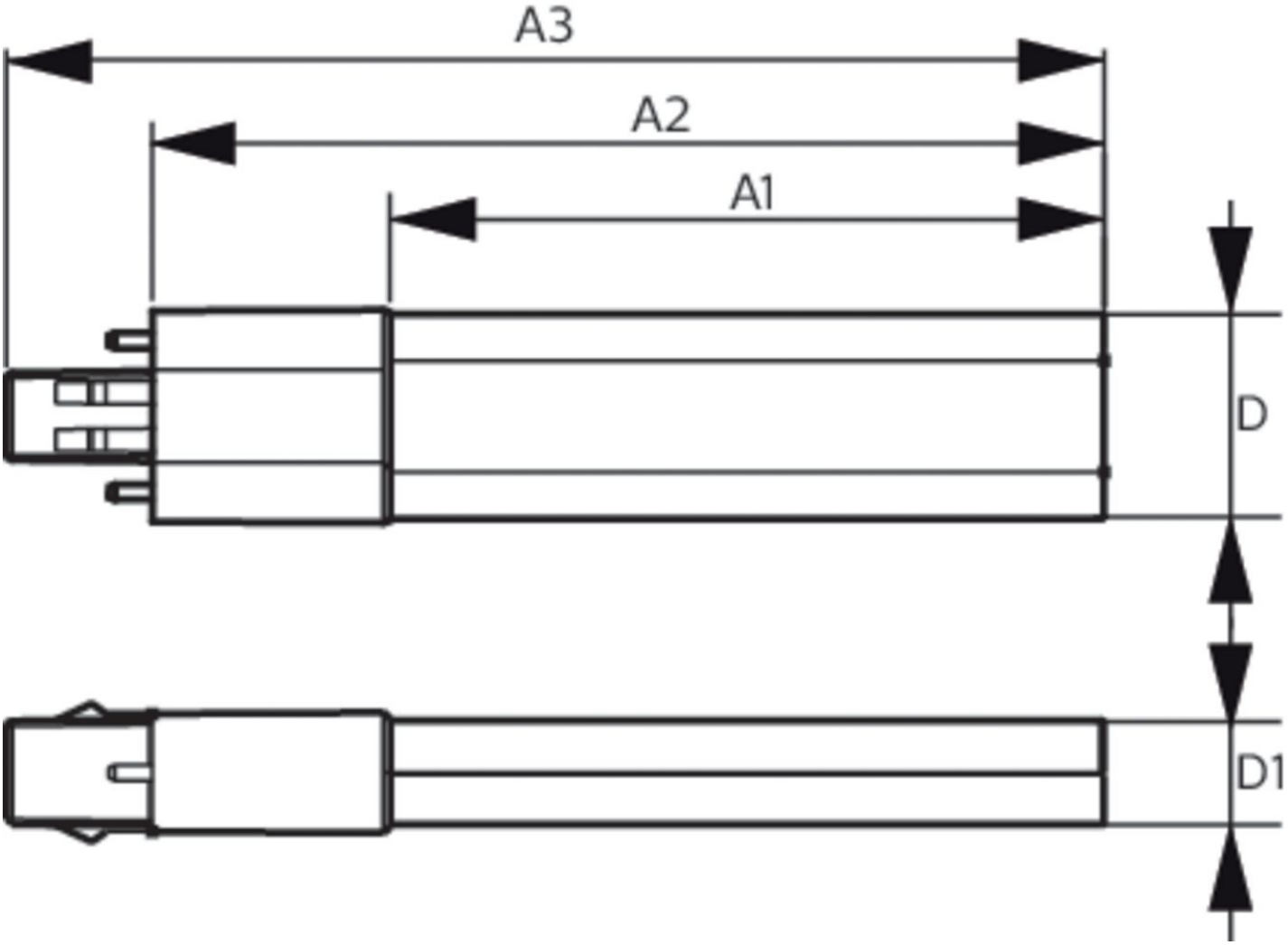

info@elektriko.pl

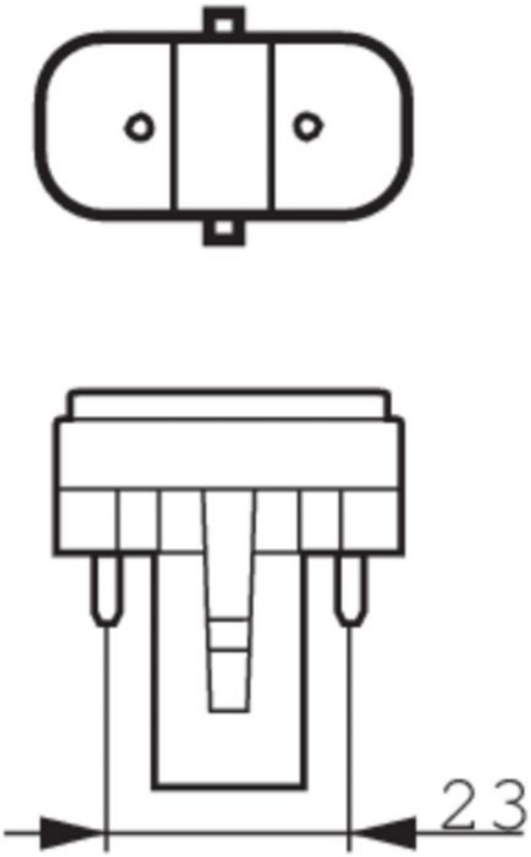

info@elektriko.pl

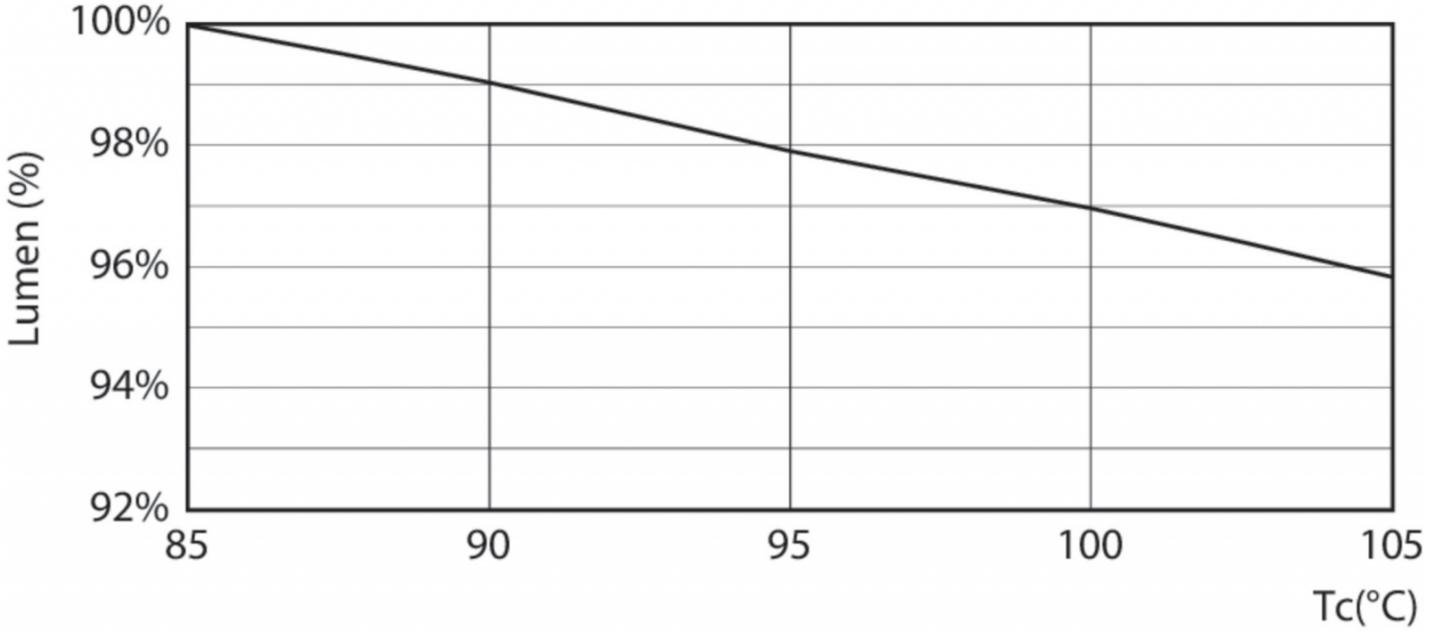

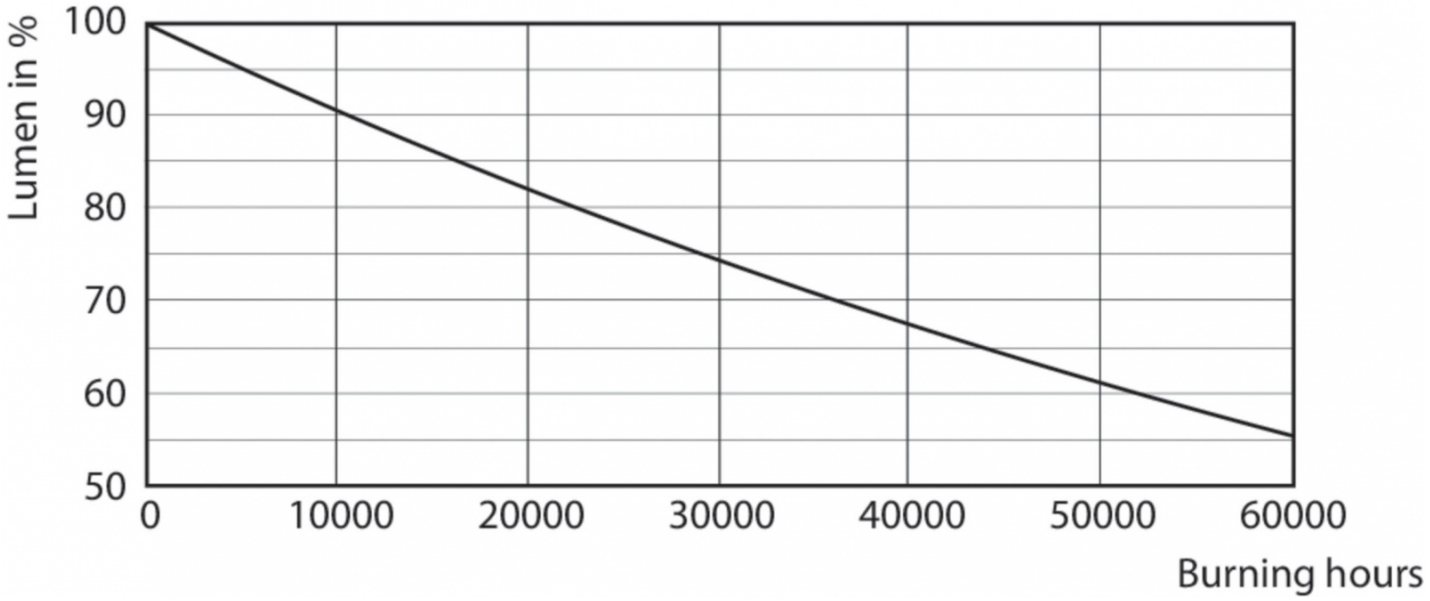

info@elektriko.pl

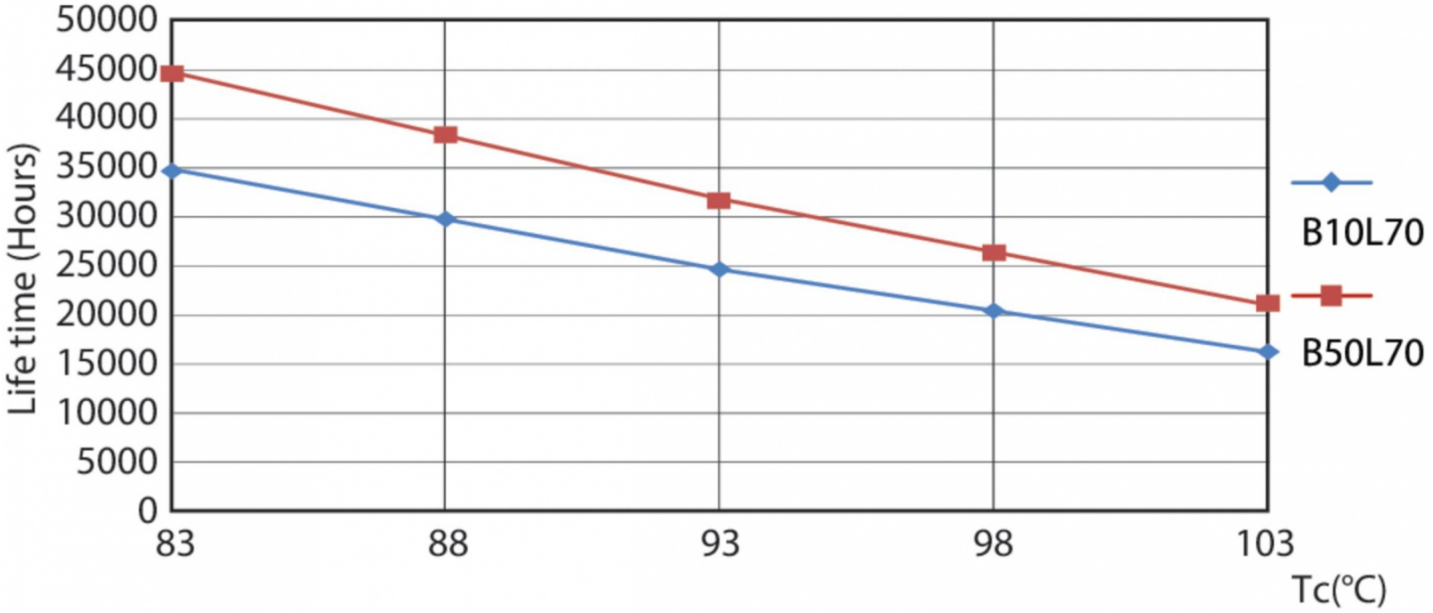

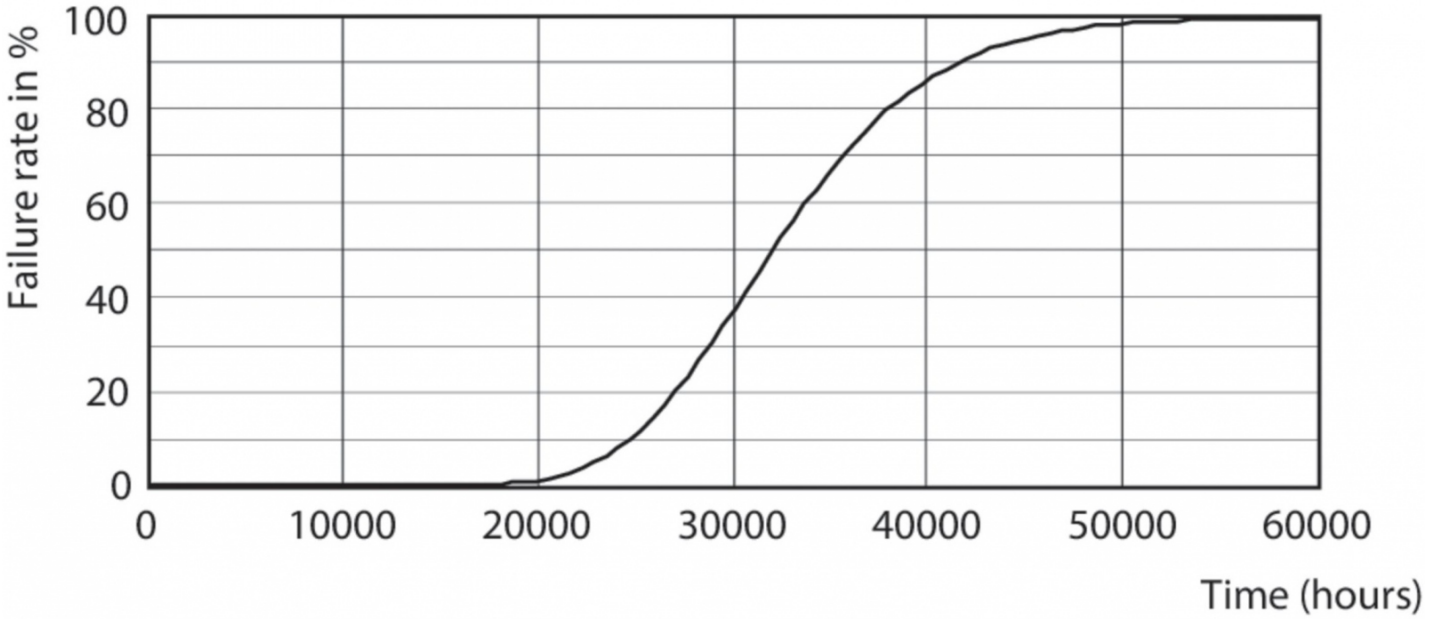

info@elektriko.pl

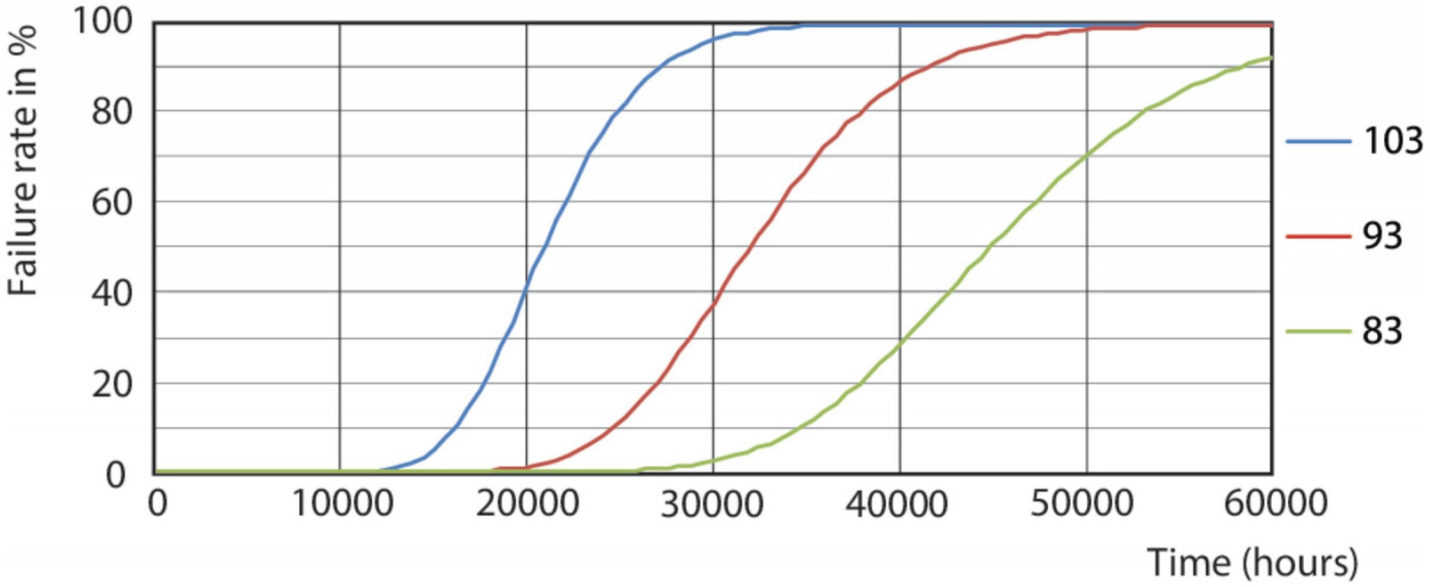

General Uniform Lighting

1 x 9290019263 3000K 5W

1 x 520 lm

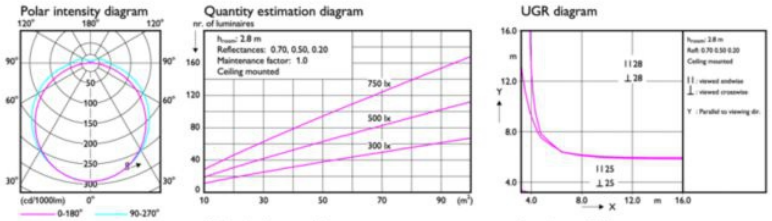

Light output ratio 1.00
Service upward 0.08
Service downward 0.92

CIE flux code 43 73 92 92 100

UGRcen (4Hx8H, 0.25H) 27

Utilisation factor table

Room Index k	Reflectances (%) for ceiling, walls and working plane (CIE)									
	0.80	0.80	0.70	0.70	0.70	0.70	0.50	0.50	0.30	0.00
	0.50	0.30	0.50	0.30	0.30	0.30	0.30	0.10	0.10	0.00
	0.30	0.10	0.30	0.20	0.10	0.10	0.10	0.10	0.10	0.00
0.60	0.45	0.43	0.44	0.43	0.42	0.35	0.34	0.29	0.33	0.28	0.26
0.80	0.55	0.52	0.54	0.52	0.51	0.43	0.42	0.37	0.41	0.36	0.33
1.00	0.64	0.59	0.62	0.60	0.58	0.50	0.49	0.44	0.47	0.43	0.39
1.25	0.72	0.66	0.70	0.67	0.65	0.57	0.56	0.50	0.54	0.49	0.46
1.50	0.79	0.71	0.76	0.73	0.70	0.63	0.61	0.56	0.59	0.54	0.51
2.00	0.88	0.79	0.85	0.81	0.77	0.71	0.69	0.64	0.66	0.63	0.59
2.50	0.95	0.84	0.92	0.87	0.82	0.77	0.74	0.70	0.72	0.68	0.64
3.00	1.00	0.87	0.96	0.90	0.86	0.81	0.78	0.75	0.75	0.71	0.68
4.00	1.06	0.92	1.02	0.96	0.90	0.86	0.83	0.80	0.80	0.78	0.73
5.00	1.10	0.95	1.06	0.99	0.93	0.89	0.86	0.84	0.83	0.81	0.76

Ceiling mounted

Luminance Table

Plane Cone	0.0	15.0	30.0	45.0	60.0	75.0	90.0
45.0	25113	22727	21030	19913	19587	19120	19400
50.0	24277	21704	19940	18820	18183	18034	18357
55.0	23367	20618	18811	17713	17075	16950	17320
60.0	22216	19328	17525	16487	15878	15802	16238
65.0	20859	17869	16116	15176	14609	14587	15091
70.0	18990	16061	14489	13742	13225	13240	13859
75.0	16457	13835	12608	12156	11705	11802	12430
80.0	12967	11120	10472	10440	10083	10256	10950
85.0	8941	8380	8429	8851	8600	8859	9632
90.0	8344	7716	7887	8401	8144	8457	9345

(cd/m²)

2018-06-07

CalcuLuX Photometrics 4.5 Philips Lighting B.V. Page: 1/1

info@elektriko.pl

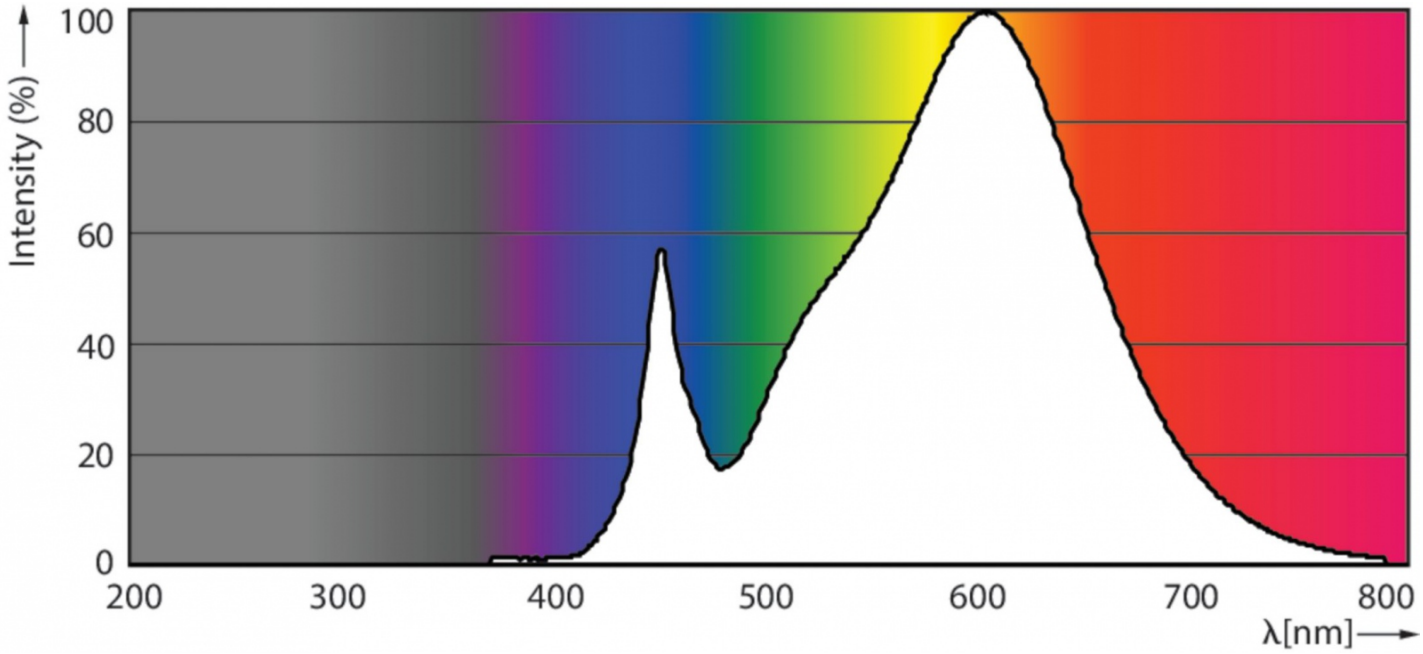

info@elektriko.pl

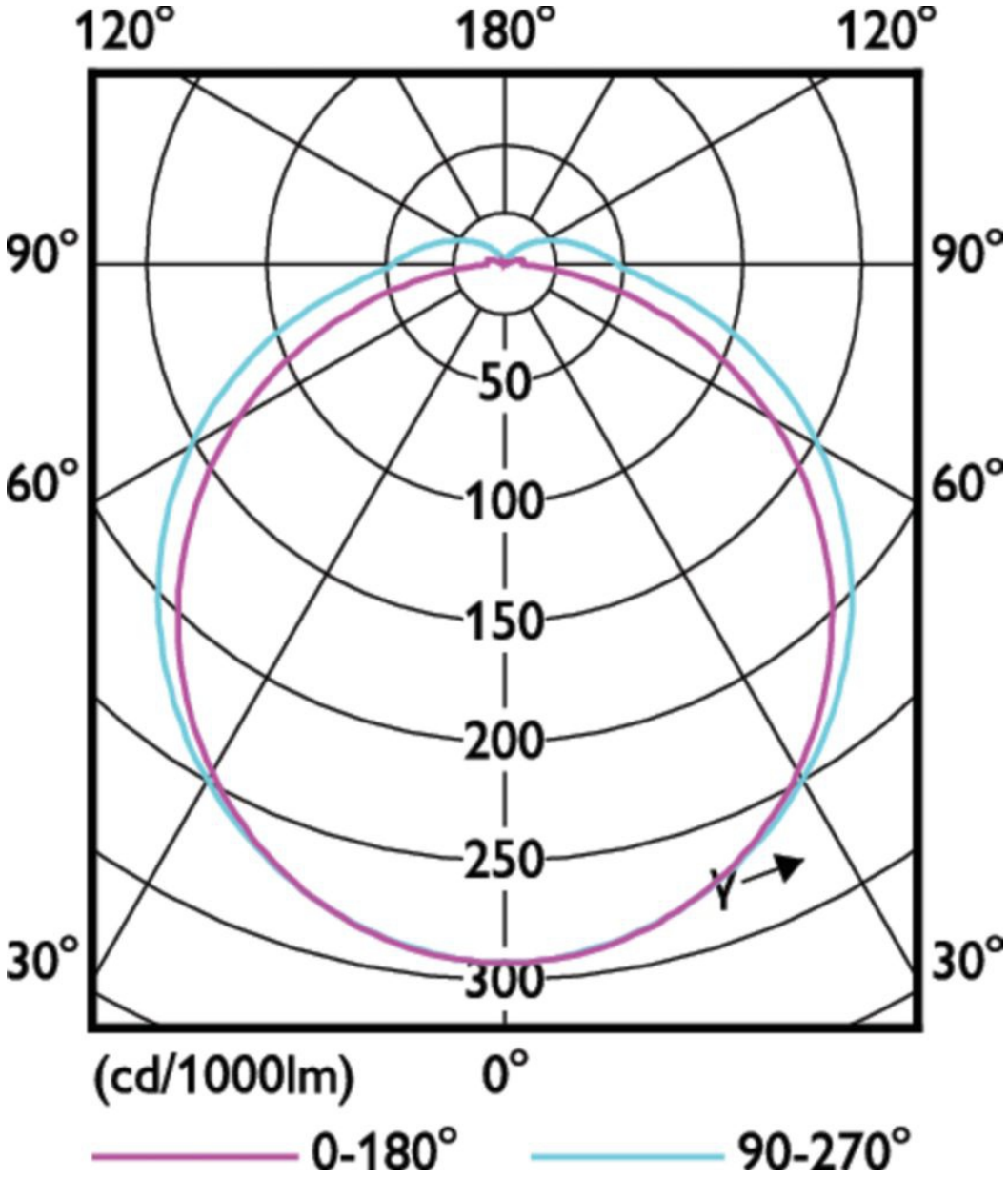

info@elektriko.pl