# Alimentation RC132V G4 LED36S/840 W60L60 OC

Kod Electriquo: 98493 Kod Philips: 8710163360416

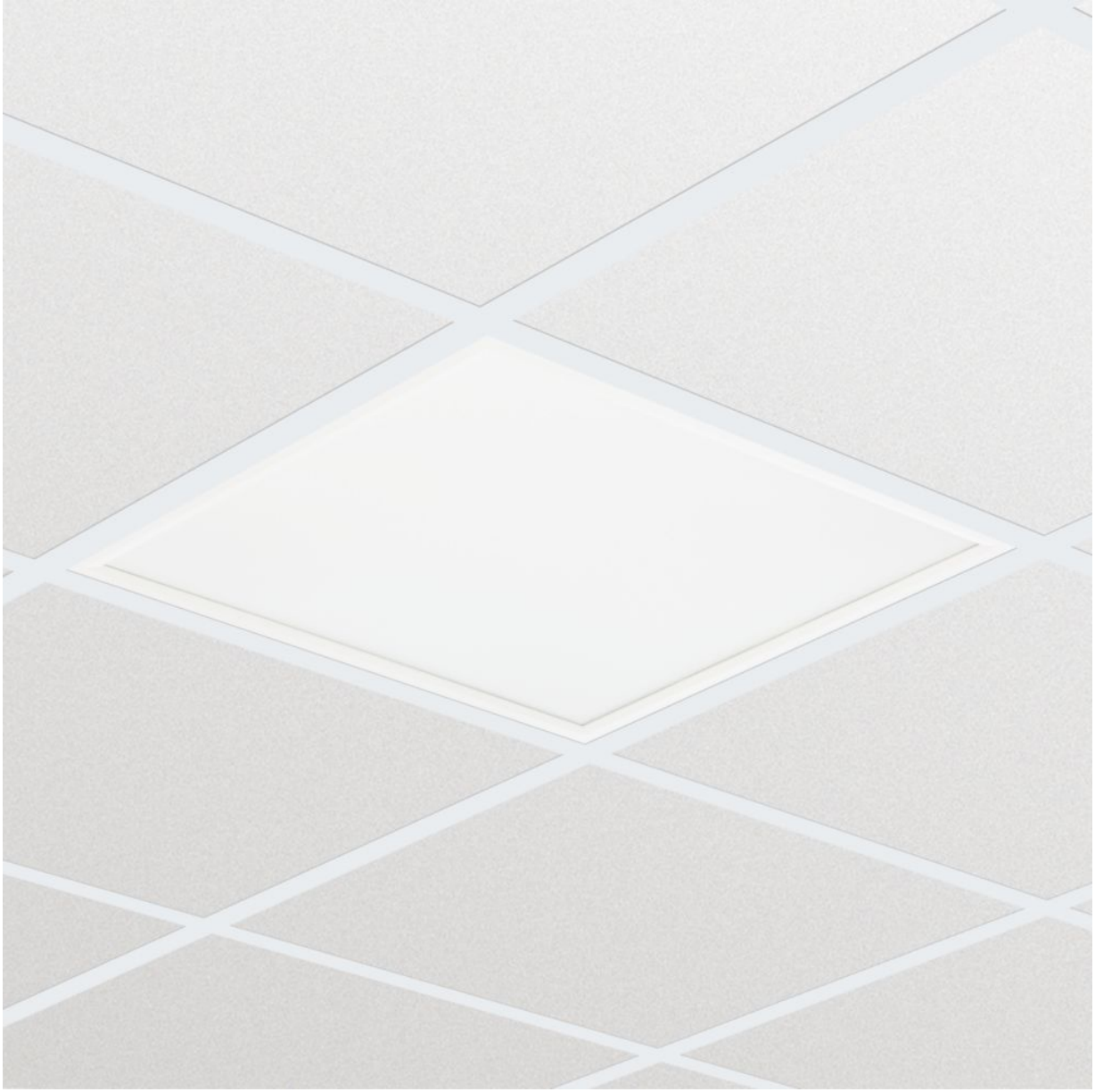

**Dane techniczne:**

- Tension d'entrée **220-240V**
- Fréquence d'entrée **50 or 60Hz**
- Plage de température ambiante **+10 do +40°C**
- Courant de démarrage **5,2A**
- Finition abat-jour/lentille **Mleczny**
- Longueur totale **595mm**
- Hauteur totale **11mm**
- Largeur totale **595mm**
- Alimentation/module de puissance/transformateur **PSU [ jednostka zasilająca]**


info@elektriko.pl

- Comprend une alimentation électrique **tak**
- Couleur de la source lumineuse **840 neutralna biel**
- Nombre d'unités d'équipement **1**
- Source lumineuse remplaçable **brak**
- Angle du faisceau lumineux du luminaire **90°**
- Flux lumineux constant **No**
- Dimmable **brak**
- Matériau du corps **Stal**
- Couleur **WH**
- Dimensions (H x L x P) **11 x 595 x 595 mm (0.4 x 23.4 x 23.4 in)**
- Code de résistance aux chocs mécaniques **IK03 [ IK03]**
- Efficacité initiale du luminaire LED **123lm/W**
- Flux lumineux initial (du luminaire) **3600lm**
- Tolérance au flux lumineux **+/-10%**
- Indice de rendu des couleurs initial **> 80**
- Puissance d'entrée initiale **29W**
- Température de couleur nominale **4000K**
- Maintien du flux lumineux à une durée de vie utile médiane* 100 000 h **-**
- Angle du faisceau de la source lumineuse **-°**
- Type d'optique **90 [ rozbieżność użyteczna 90°]**
- Test du fil incandescent **Temperatura 650°C, czas 30 s**
- Maintien du flux lumineux à une durée de vie utile médiane* 75 000 h **-**
- Maintien du flux lumineux à une durée de vie utile médiane* 35 000 h **-**
- Tension d'entrée **220-240V**
- Fréquence d'entrée **50 or 60Hz**
- Plage de température ambiante **+10 do +40°C**
- Courant de démarrage **5,2A**
- Finition abat-jour/lentille **Mleczny**
- Longueur totale **595mm**
- Hauteur totale **11mm**
- Largeur totale **595mm**
- Alimentation/module de puissance/transformateur **PSU [ jednostka zasilająca]**

- Comprend une alimentation électrique **tak**
- Couleur de la source lumineuse **840 neutralna biel**
- Nombre d'unités d'équipement **1**
- Source lumineuse remplaçable **brak**
- Angle du faisceau lumineux du luminaire **90°**
- Flux lumineux constant **No**
- Dimmable **brak**
- Matériau du corps **Stal**
- Couleur **WH**
- Dimensions (H x L x P) **11 x 595 x 595 mm (0.4 x 23.4 x 23.4 in)**
- Code de résistance aux chocs mécaniques **IK03 [ IK03]**
- Efficacité initiale du luminaire LED **123lm/W**
- Flux lumineux initial (du luminaire) **3600lm**
- Tolérance au flux lumineux **+/-10%**
- Indice de rendu des couleurs initial **> 80**
- Puissance d'entrée initiale **29W**
- Température de couleur nominale **4000K**
- Maintien du flux lumineux à une durée de vie utile médiane* 100 000 h **-**
- Angle du faisceau de la source lumineuse **-°**
- Type d'optique **90 [ rozbieżność użyteczna 90°]**
- Test du fil incandescent **Temperatura 650°C, czas 30 s**
- Maintien du flux lumineux à une durée de vie utile médiane* 75 000 h **-**
- Maintien du flux lumineux à une durée de vie utile médiane* 35 000 h **-**



info@elektriko.pl

## Informations sur la gamme de produits

Aujourd'hui, pour la quasi-totalité des bâtiments neufs et rénovés, les clients recherchent des solutions d'éclairage offrant une lumière de haute qualité, une faible consommation d'énergie et des coûts de maintenance réduits. Les nouveaux modules de panneaux LED CoreLine peuvent remplacer les luminaires fonctionnels dans les systèmes d'éclairage général. Le processus de sélection, d'installation et de maintenance des luminaires a été simplifié au maximum.

## Caractéristiques principales

Technologie LED intégrée

Forme élancée - hauteur de produit réduite pour les faux plafonds

Choix entre deux températures de couleur : 3 000 et 4 000 K

Versions (OC) conformes aux normes d'éclairage pour les bureaux (UGR 19) également disponibles

## Applications

Éclairage général :

Bureaux

Commerces

Établissements de santé

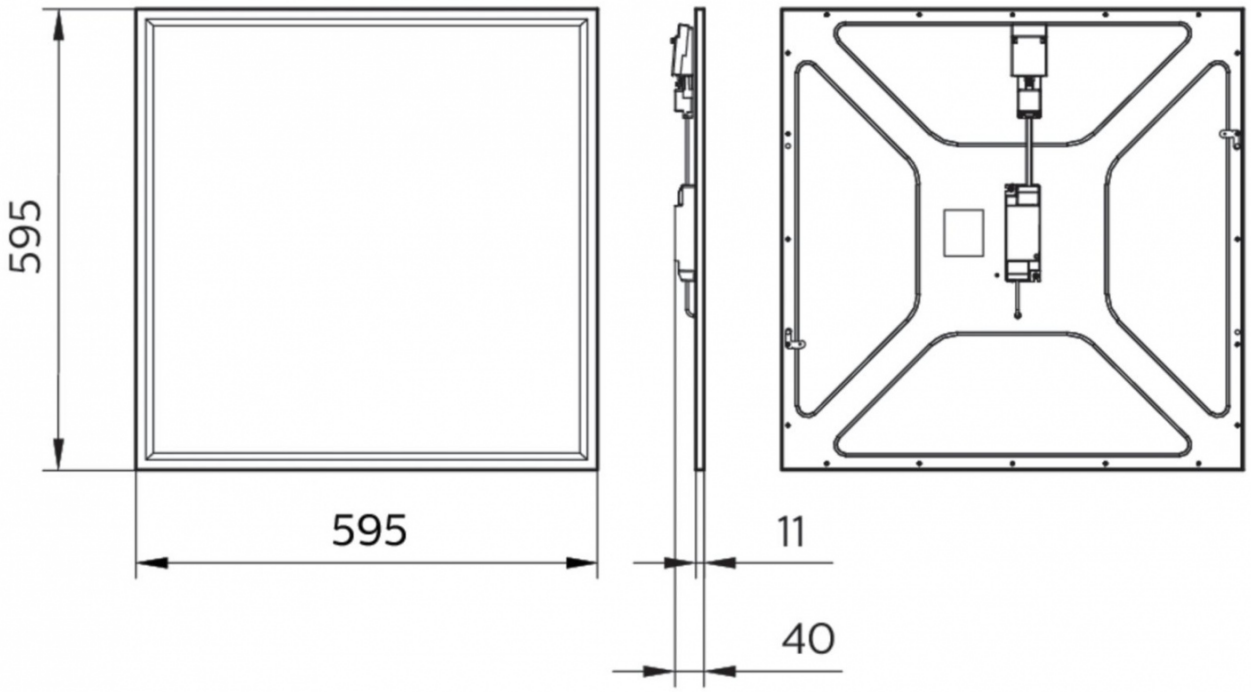



info@elektriko.pl