Luminaire OS-11 LED 38, 4 000 K, noir, couvercle transparent

Kod Electriquo: 98932 Kod Rosa: 2112050/4/10KV

UWAGA: Zdjęcie poglądowe dla całej rodziny produktów.

Dane techniczne:

- Pouvoir **38W** / **42W**
- Flux lumineux de la lampe [lm] **5150lm**
- Température de couleur [K] **4000 K**
- Ombre **przezroczysty**
- Waga **5.30**
- Pouvoir **38W** / **42W**
- Flux lumineux de la lampe [lm] **5150lm**
- Température de couleur [K] **4000 K**
- Ombre **przezroczysty**

info@elektriko.pl

- Waga **5.30**

Application : parcs, voies piétonnes

Montage : sur mâts de type S et SP avec embout B, sur systèmes de bras, appliques KR et KP, mâts, bras d’extension, appliques en aluminium avec embout 60 x 60 mm

Indice de protection : IP 66 pour la partie optique, IP 54 pour le système d’alimentation

Matériau : corps en polypropylène avec fibre de verre, résistant aux UV,

diffuseur en polyméthacrylate de méthyle PMMA dépoli ou transparent

Couleur : noir

Système optique : lentille en PMMA, module LED remplaçable

Nombre de diodes : 16 pour 38 W

Durée de vie estimée : L90F10 - 50 000 h, L80F20 - 100 000 h

IRC : > 80 pour 3 500 K, 2700K ; >70 pour 4000K, 5000K

Fréquence de la tension d'alimentation : 50/60 Hz

Facteur de puissance : ≥0,95

Courant d'appel : 18 A / 280 µs pour 38 W

info@elektriko.pl

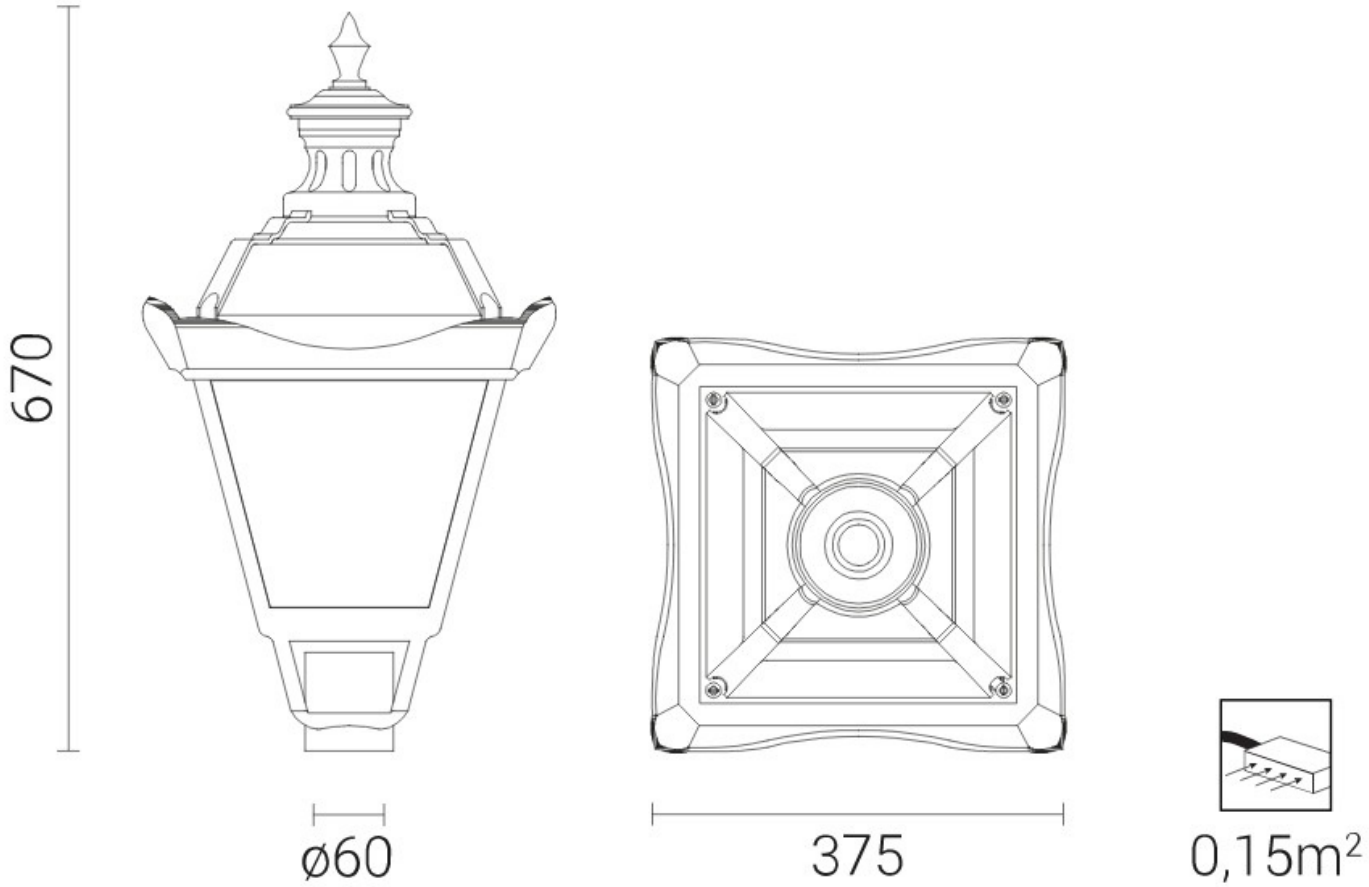

UWAGA: Zdjęcie poglądowe dla całej rodziny produktów.

info@elektriko.pl