Lampe de secours LED Senc-c 15 W 2 h avec détecteur de mouvement et veilleuse

Kod Electriquo: 98969

UWAGA: Zdjęcie poglądowe dla całej rodziny produktów.

Dane techniczne:

- Pouvoir **15W**
- Flux lumineux de la lampe [lm] **1800lm**
- Température de couleur [K] **4500K**
- Tension [V] **230V**
- Classe de protection IP **IP20**
- Diamètre **290mm.**
- Degré de protection mécanique IK **IK 10**
- Angle du faisceau [°] **160°**
- Pouvoir **15W**
- Flux lumineux de la lampe [lm] **1800lm**

info@elektriko.pl

- Température de couleur [K] **4500K**
- Tension [V] **230V**
- Classe de protection IP **IP20**
- Diamètre **290mm.**
- Degré de protection mécanique IK **IK 10**
- Angle du faisceau [°] **160°**

DOMAINE D'APPLICATION :

- Éclairage d'escaliers

- Entrées de bâtiments

- Voies piétonnes, couloirs, sous-sols

- Locaux techniques, vestiaires

- Pièces intérieures

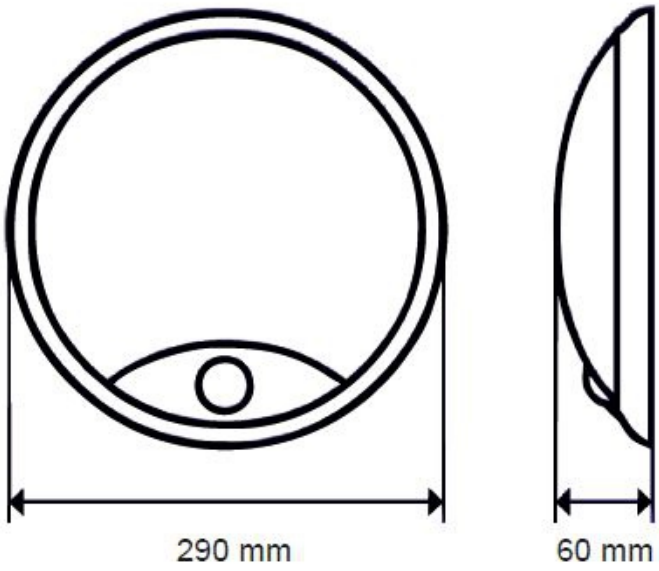

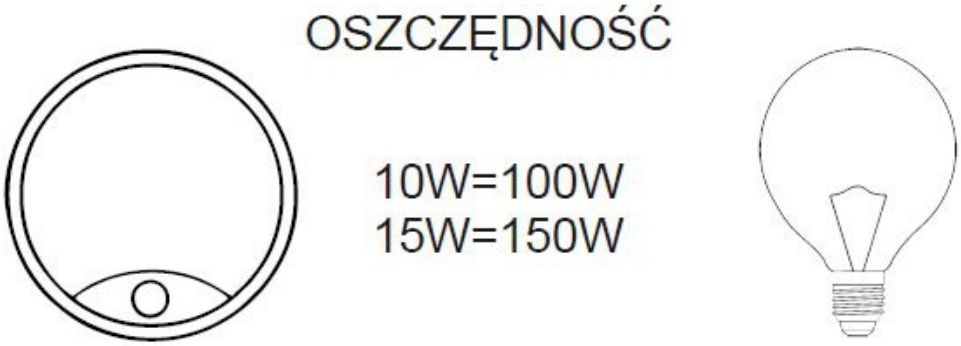

UWAGA: Zdjęcie poglądowe dla całej rodziny produktów.

info@elektriko.pl

ZASILANIE CZAS	AC 230V (220-240)
ŹRÓDŁO ŚWIATŁA	LED 2835
BARWA	4500 K
OBSZAR DETEKCJI CZUJNIKA PIR	360°
ZASIĘG DETEKCJI RUCHU	7 m
ŚWIECENIA PO USTANI RUCHU	standard 40 sek.
MODUŁ AWARYJNY MOC/ CZAS ŚWIECENIA	1W do 120min.
USTAWIENIE PROGU JASNOŚCI	1lux,7lux lub wyłączony
TRWAŁOŚĆ ŹRÓDŁA LED	50 000h
KĄT ŚWIECENIA	160°
KLASA OCHRONNOŚCI PRZECIWPORAŻENIOWEJ	II
KLASA SZCZELNOŚCI	IP 20
KLASA ODPORNOŚCI MECHANICZNEJ	IK 10
WSPÓŁCZYNNIK ODDAWANIA BARW	Ra >80
TEMPERATURA PRACY	-20° do +35°C
MATERIAŁ	klosz poliwęglan mleczny, oprawa PCV

UWAGA: Zdjęcie poglądowe dla całej rodziny produktów.

info@elektriko.pl