Streetpark S LED premium HO 11000 STREET-M EDD IP66 22 757

Kod Electriquo: 99178 Kod Luxiona: Streetpark S LED premium HO 11000 STREET-M EDD IP66 22 757

UWAGA: Zdjęcie poglądowe dla całej rodziny produktów.

Dane techniczne:

- Pouvoir **83W**
- Flux lumineux de la lampe [lm] **11000lm**
- Waga **6.25**
- Pouvoir **83W**
- Flux lumineux de la lampe [lm] **11000lm**
- Waga **6.25**
- Tension d'alimentation **230V**
- Classe de protection **I**
- Conformité aux normes européennes (CE) **TAK**
- Source de lumière **LED**
- Classe de protection IP **IP66**
- Degré de protection mécanique IK **IK09**

Le corps est en fonte d'aluminium, thermolaqué avec une peinture résistante aux intempéries. Le luminaire est équipé d'un support réglable pour un montage sur mâts et bras d'un diamètre d'extrémité de Ø 60 mm. Indice d'étanchéité IP66. Le diffuseur est en verre trempé transparent. Températures de couleur disponibles : 5 700 K. Il est possible de programmer une réduction de puissance autonome multi-niveaux ou manuelle pour répondre aux besoins spécifiques du client, après avoir utilisé une alimentation spécifique. Les luminaires sont équipés de série d'une protection contre les surtensions, en fonction des fonctionnalités des alimentations. En option, les luminaires peuvent être équipés d'un parasurtenseur supplémentaire qui ne nécessite aucune interférence avec le système d'alimentation lors du montage et du démontage. *Certaines variantes de luminaires sont disponibles avec la certification ENEC.

info@elektriko.pl

Nazwa	Strumień LED [lm]	Moc oprawy [W]	Barwa [K]	Wymiar A x B x H [mm]
STREETPARK S LED PREMIUM HE 4000	3965	28	5700	629 x 266 x 99
STREETPARK S LED PREMIUM HE 8000	7930	55	5700	629 x 266 x 99
STREETPARK S LED PREMIUM HE 12000	11895	83	5700	629 x 266 x 99
STREETPARK S LED PREMIUM HO 5500	5588	42	5700	629 x 266 x 99
STREETPARK S LED PREMIUM HO 11000	11175	83	5700	629 x 266 x 99

Rysunki techniczne:

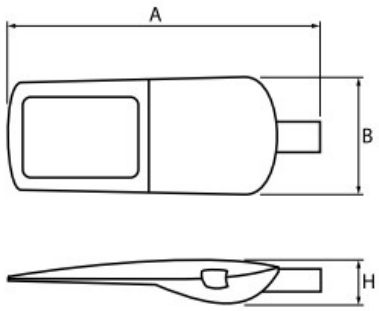

Cechy świetlne i elektryczne:

Typ źródła	LED
Zasilanie	220..240 V, 50..60 Hz
Żywotność [h]	60000
Lx/By	L70/B10
CRI	>70
SDCM (źródła LED)	5
Temperatura otoczenia [°C]	-40 ÷ 40
Dostępne zasilacze	standard (E)

Cechy mechaniczne:

Montaż	na słupach / wysięgnikach
Materiał	aluminium
Kolor	RAL 9007 (ciemny szary)
Przesłona	szyba hartowana transparentna

UWAGA: Zdjęcie poglądowe dla całej rodziny produktów.

info@elektriko.pl