Mât en aluminium anodisé 3 m en acier inoxydable B60

Kod Electriquo: 99236 Kod Rosa: 42120/C45

Dane techniczne:

- Hauteur du poteau **3m**
- Type de fondation **B-50** / **Z-50**
- Diamètre d'extrémité **60mm**
- Diamètre à la base **114mm**
- Dimensions de la base **224/180/8mm**
- Waga **9.00**
- Hauteur du poteau **3m**
- Type de fondation **B-50** / **Z-50**
- Diamètre d'extrémité **60mm**

info@elektriko.pl

- Diamètre à la base **114mm**
- Dimensions de la base **224/180/8mm**
- Waga **9.00**

Matériau

Les cônes de poteau sont laminés à partir de tubes en alliage d'aluminium EN AW-6060. Leurs bases sont pressées à partir de tôles en alliage d'aluminium EN AW-5754.

Embout de poteau

Chaque poteau d'éclairage en aluminium

est doté d'un évidement pour le connecteur de poteau.

Le couvercle de l'évidement est découpé au laser.

Base

Bases pressées à surface conique, rigidifiant la base.

10 couleurs d'anodisation

Les poteaux en aluminium sont soumis à une anodisation, qui consiste à créer électrochimiquement une couche d'oxyde sur la surface métallique. L'anodisation offre non seulement une protection à long terme du poteau contre les facteurs externes, mais permet également de colorer l'aluminium en 10 couleurs, chacune avec une option de brillance.

Nous calculons le coût du transport individuellement

info@elektriko.pl

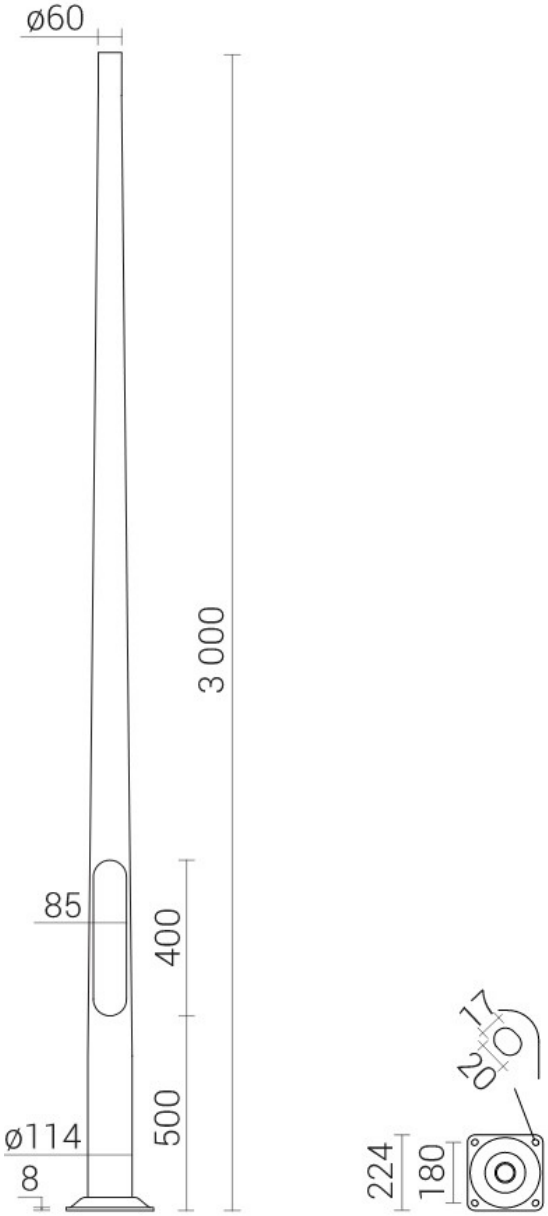

info@elektriko.pl

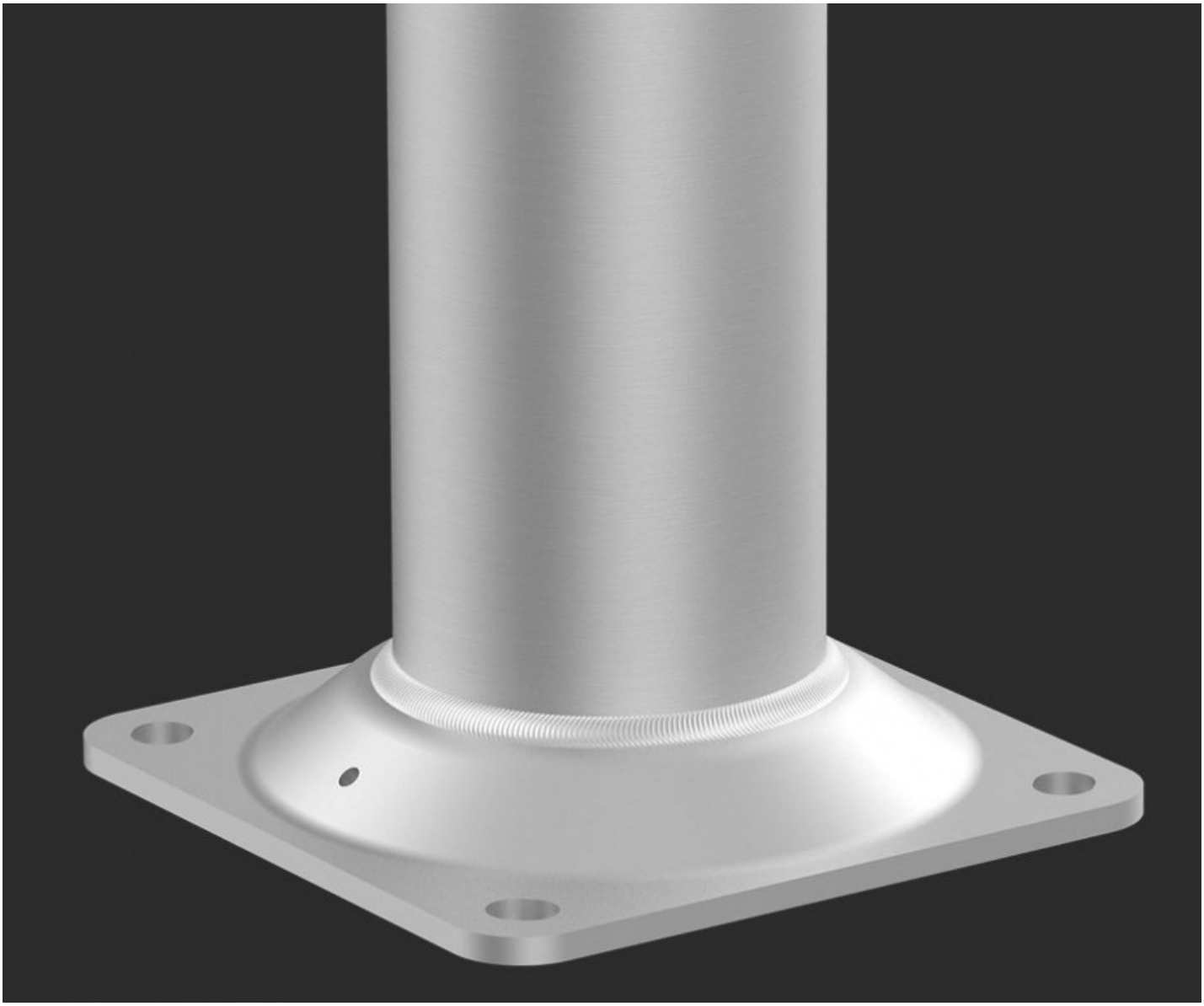

info@elektriko.pl

info@elektriko.pl