Luminaire POINT LED KG AW S 1x2 TC 1 VWD

Kod Electriquo: 99382 Kod Glamox: POINT LED K-G AW S 1x2 TC 1 VWD

UWAGA: Zdjęcie poglądowe dla całej rodziny produktów.

Dane techniczne:

- Pouvoir **2 W**
- Classe de protection IP **IP40**
- Mode de fonctionnement **TC**
- Pouvoir **2 W**
- Classe de protection IP **IP40**
- Mode de fonctionnement **TC**

Luminaire sans module de secours.

Pour sélectionner les modules de secours, il est nécessaire de spécifier les paramètres suivants :

Géométrie de la distribution lumineuse :

- symétrique
- elliptique
- antipanique

Durée d'autonomie :

- CB
- 3h
- 1h

Système d'éclairage de secours :

- STI
- CTI
- CB 220

info@elektriko.pl

- ATI

Luminaire d'évacuation d'urgence et d'éclairage anti-panique conforme aux normes EN 1838 et EN 50172, éclairage de secours d'évacuation conforme à la norme EN 60598-2-22. Adapté pour montage au plafond dans des plaques de plâtre. Lentille à distribution anti-panique pour une intensité optimale dans les espaces ouverts. Flux lumineux en mode secours (PELF) : 150 lm ; EBLF : 100,00 ; Système d'éclairage de secours : STI ; Autonomie : 3 h ; Mode de fonctionnement : TC ; Écart type de couleur (SDCM) : SDCM 70 ; Mode de distribution lumineuse : directe ; Géométrie de distribution lumineuse : anti-panique ; Tension : 230 V CA ; Puissance de secours : 1,00 W ; Commande filaire : RM ; Indice de protection IP : IP40 ; Matériau de la lentille : PMMA ; Construction de la lentille : simple ; Matériau du boîtier : PC ; Couleur de la monture : blanc - plastique ; Forme de la monture : ronde ; Dimensions : hauteur : 22 mm, diamètre : 51 mm ; dimensions du trou de plafond : 40 mm ; plage de température ambiante admissible : de 0 °C à 50 °C ; température de fonctionnement : 25 °C ; poids : 0,40 kg ; hauteur de montage : <= 3 m ;

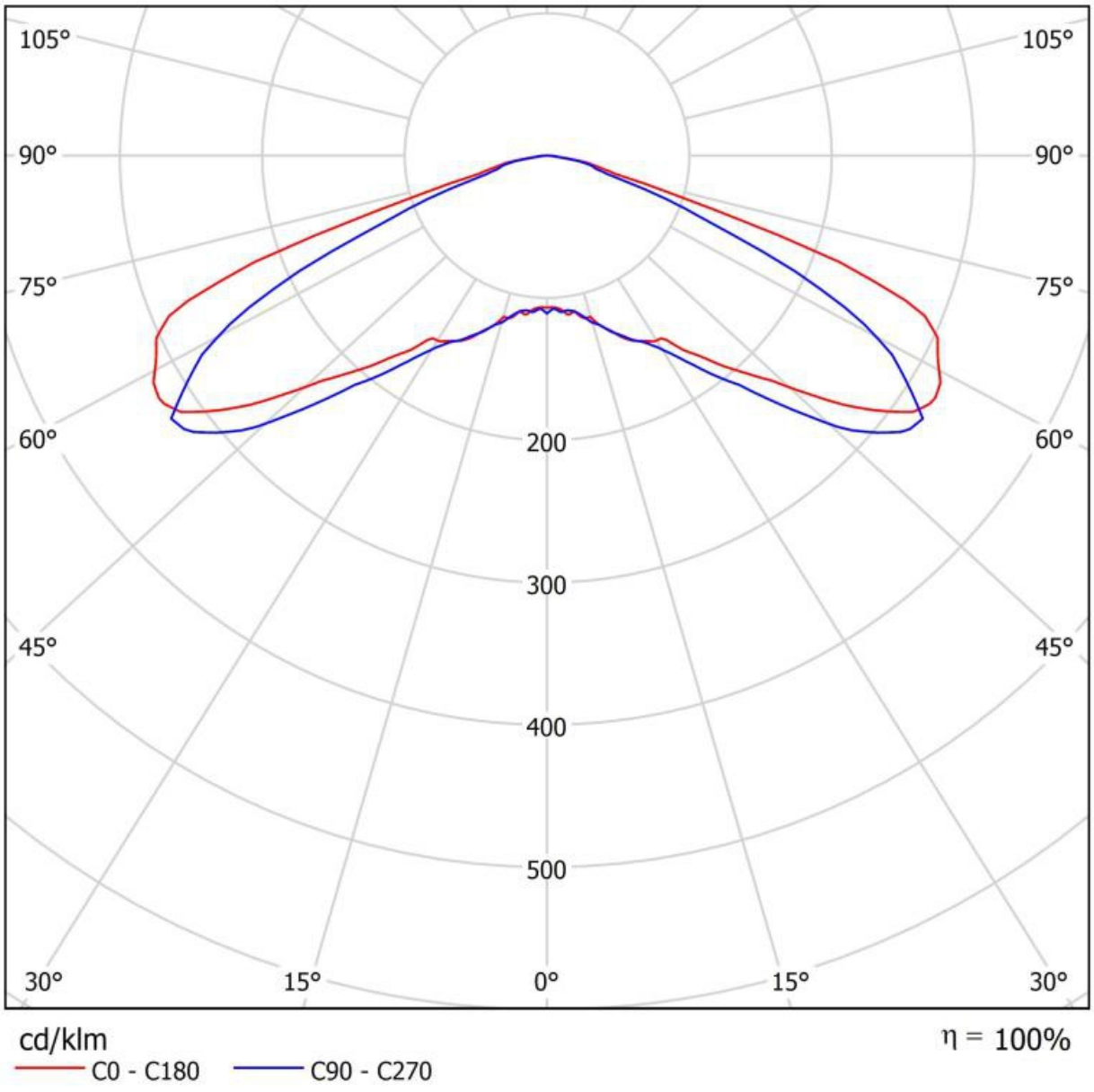

UWAGA: Zdjęcie poglądowe dla całej rodziny produktów.

info@elektriko.pl

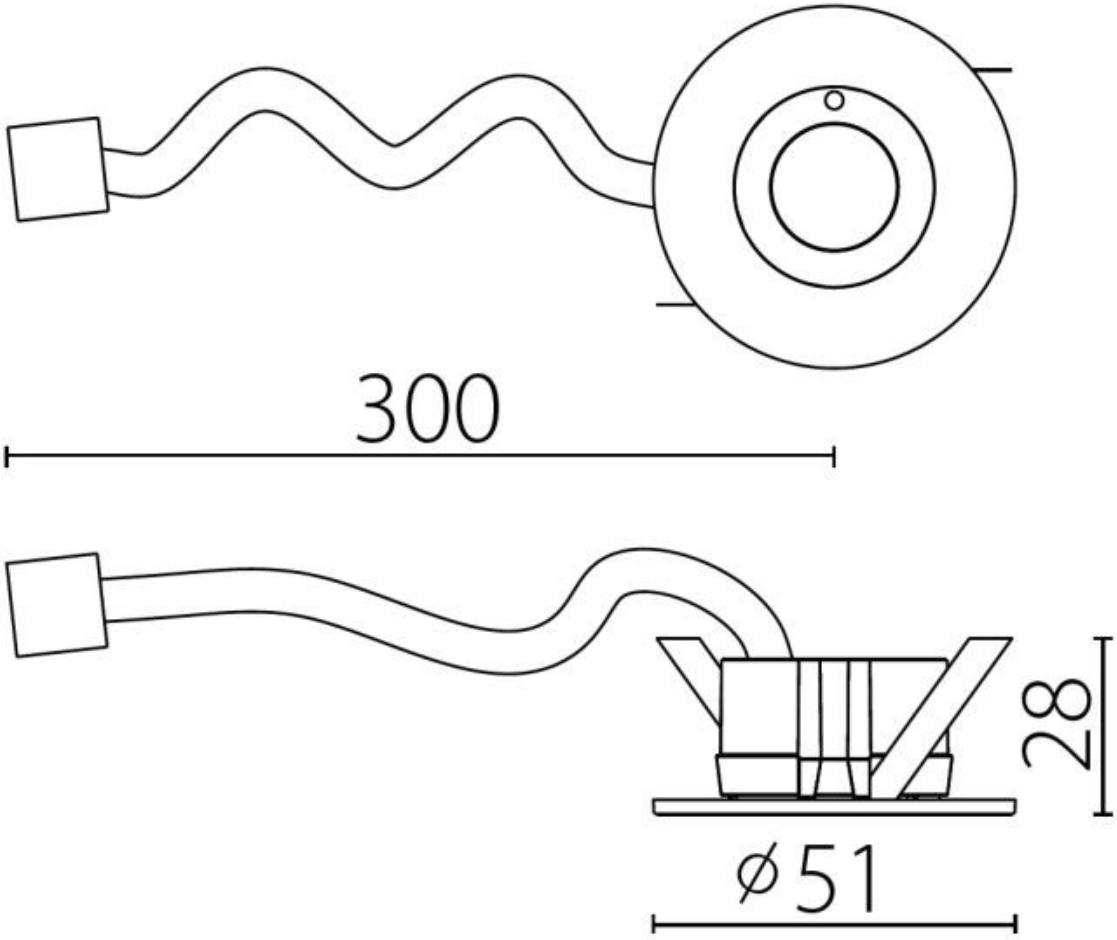

UWAGA: Zdjęcie poglądowe dla całej rodziny produktów.

info@elektriko.pl