Éolienne 300S-5 24V

Kod Electriquo: 99650

UWAGA: Zdjęcie poglądowe dla całej rodziny produktów.

Dane techniczne:

- Pouvoir **300 W**
- Tension [V] **24**
- Nombre de lames **5**
- Waga **7.50**
- Pouvoir **300 W**
- Tension [V] **24**
- Nombre de lames **5**
- Waga **7.50**

Puissance nominale	300 W
Puissance maximale	330 W
Tension nominale	24 V

info@elektriko.pl

Vitesse de démarrage	2,5 m/s
Vitesse nominale du vent	10 m/s
Vitesse finale du vent	45 m/s
Rotor diamètre	1,35/1,25 m
Poids net	7,5 kg.
Nombre de pales	3 ou 5
Matériau des pales	nylon
Boîtier du générateur	alliage d'aluminium
Température de fonctionnement	-40 °C - 80 °C

L'éolienne 300S-5 24 V à faible vitesse de démarrage offre une énergie éolienne élevée et une forme aérodynamique et une structure de pale optimisées, ce qui augmente l'utilisation du vent et la production annuelle d'énergie.

1. Faible vitesse de démarrage, forte utilisation de l'énergie éolienne.

2. Installation facile, raccordement par tuyau ou bride en option.

3. Forme aérodynamique et structure de pale optimisées, ce qui augmente l'utilisation du vent et la production annuelle d'énergie.

4. Corps en alliage d'aluminium moulé, avec deux roulements d'orientation, pour résister à des vents plus forts et fonctionner en toute sécurité.

5. L'éolienne est équipée d'un frein magnétique intégré, qui réduit efficacement le couple à la vitesse limite du vent et affecte le fonctionnement optimal du générateur.

info@elektriko.pl

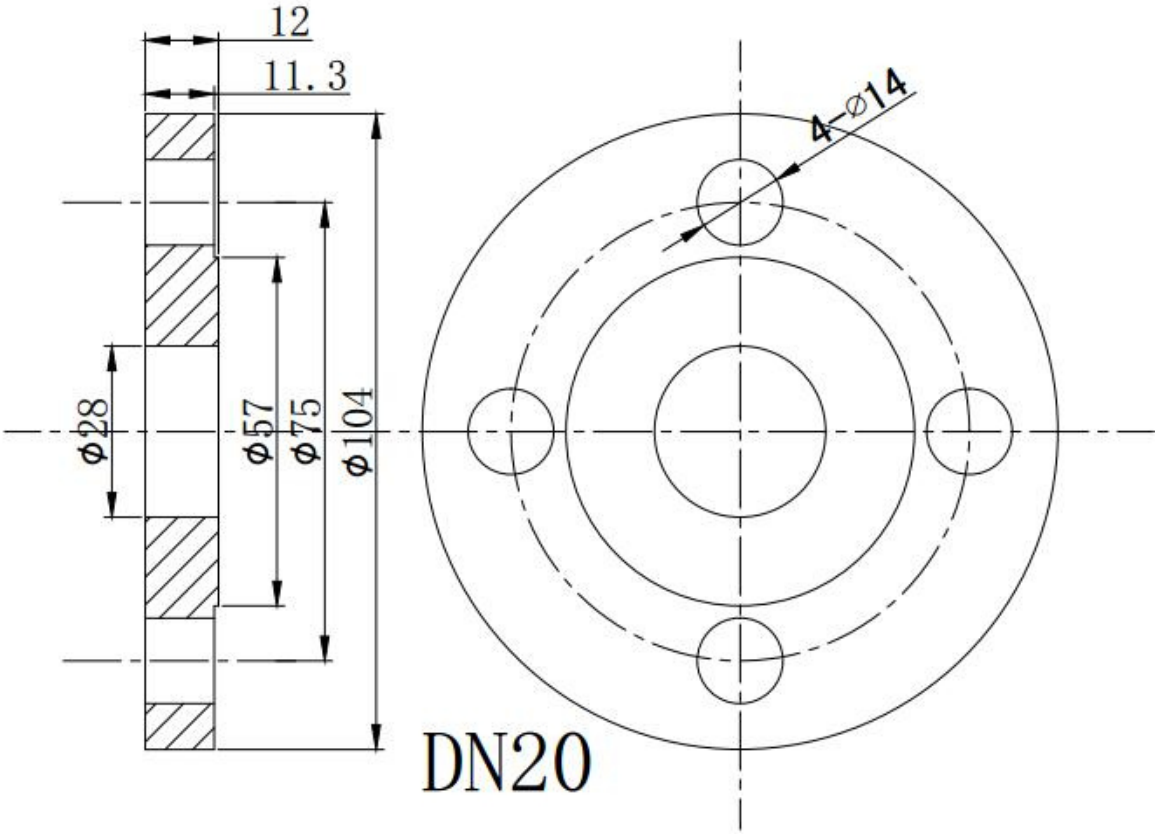

UWAGA: Zdjęcie poglądowe dla całej rodziny produktów.

info@elektriko.pl