F150/35 220x220 / 1500x350x350 / M24

Kod Electriquo: 99742

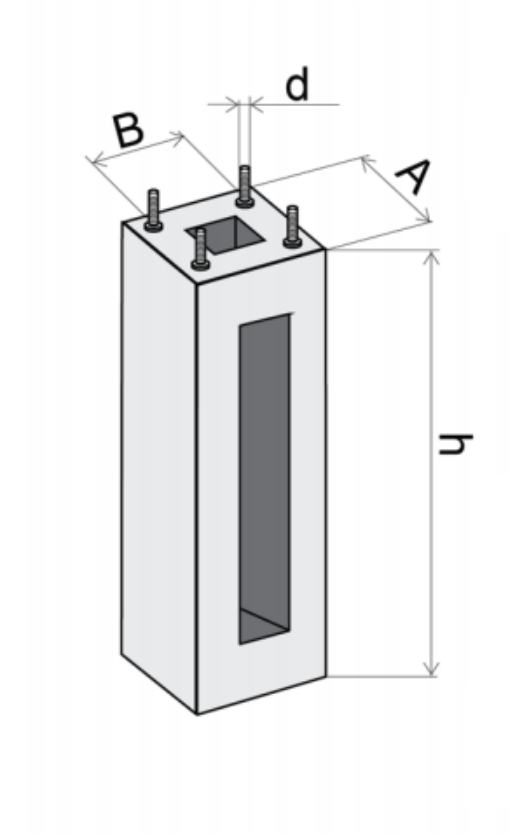

UWAGA: Zdjęcie poglądowe dla całej rodziny produktów.

Dane techniczne:

- Dimensions **1500x350x350**
- Espacement des boulons/trous **220x220mm**
- Waga **262.00**
- Dimensions **1500x350x350**
- Espacement des boulons/trous **220x220mm**
- Waga **262.00**

MATÉRIAUX

Les fondations préfabriquées sont réalisées en béton armé de classe C-30 avec des ouvertures appropriées pour le passage de câbles d'une section maximale de 4x95 mm². Le béton du coffrage est compacté mécaniquement et forme un bloc uniforme dans lequel sont noyés les ancrages pour la fixation du pied de colonne.

Éléments en acier de la fondation (ancrages, écrous, rondelles) protégés contre la corrosion par galvanisation.

NORMES ET CERTIFICATS

Les fondations préfabriquées répondent aux exigences de la norme harmonisée PN-EN 14991:2010.

PROTECTION ANTICORROSION

Blocs de fondation protégés en usine avec un agent imperméabilisant de type ABIZOL. Les fixations en acier protégées

info@elektriko.pl

par des capuchons en polyéthylène résistant aux rayons UV et aux basses températures conformément aux dispositions de la loi sur la construction, incombent au concepteur de l'installation.

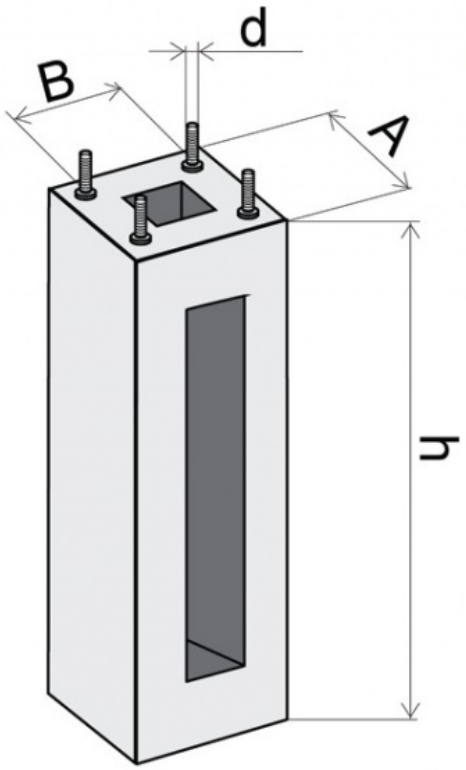

NORMY I CERTYFIKATY

Fundamenty prefabrykowane spełniają wymogi zharmonizowanej normy PN- EN 14991:2010

ZABEZPIECZENIA ANTYKOROZYJNE

Bloki fundamentów zabezpieczone fabrycznie preparatem hydroizolacyjnym typu ABIZOL Stalowe elementy złączne zabezpieczone kołpakami z polietylenu odpornego na promieniowanie UV oraz niskie temperatury zgodnie z przepisami Prawa Budowlanego, spoczywa na projektancie obiektu.

Typ fundamentu	A	h	B	d	m	Mg
	[mm]	*[mm]*	*[mm]*	*[mm]*	*[kg]*	*[kNm]*
FP1 (F-100/30)	300	1000	200	M18	160	9,30
FP2 (F-100/43)	430	1000	300	M24	250	18,50
FP3 (F-120/43)	430	1200	300	M24	308	22,40
FP4 (F-150/43)	430	1500	300	M24	372	31,50
FP4-1 (F-150/47)	470	1500	300	M24	467	31,50
FP4-2 (F-150/47)	470	1500	350	M24	467	31,50
FP5 (F-160/43)	430	1600	300	M24	410	46,80
FP6 (F-200/43)	430	2000	300	M24	480	64,90

UWAGA: Zdjęcie poglądowe dla całej rodziny produktów.

info@elektriko.pl